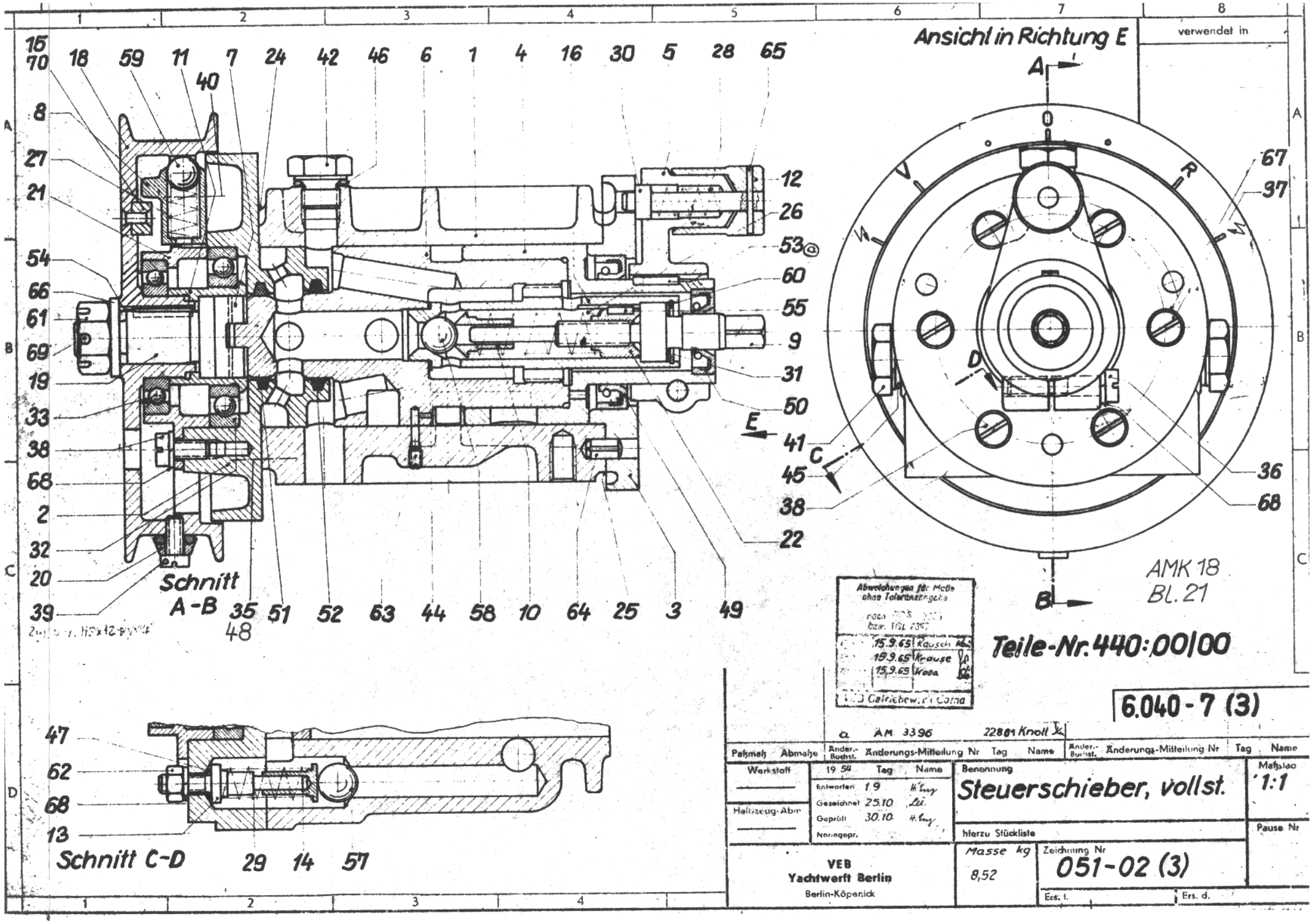

Ansicht in Richtung E
verwendet in
Schnitt A-B
Schnitt C-D
AMK 18
Bl. 21
Teile-Nr. 440:00/00
6.040-7 (3)
Abweichungen für Maße ohne Toleranzangabe
15.9.65 Rausch
15.9.65 Krause
15.9.65 Kolla
VEB Getriebewerk Cotta
a AM 3396 22861 Knoll
Paßmaß Abmaße Änder.-Buchst. Änderungs-Mitteilung Nr Tag Name
Werkstoff
Halbzeug-Abm
19 54 Tag Name
Entworfen 1.9
Gezeichnet 25.10
Geprüft 30.10
Norngepr.
Benennung
Steuerschieber, vollst.
Maßstab 1:1
hierzu Stückliste
Pause Nr
Masse kg 8,52
Zeichnung Nr 051-02 (3)
VEB Yachtwerft Berlin
Berlin-Köpenick
Ers. f.
Ers. d.