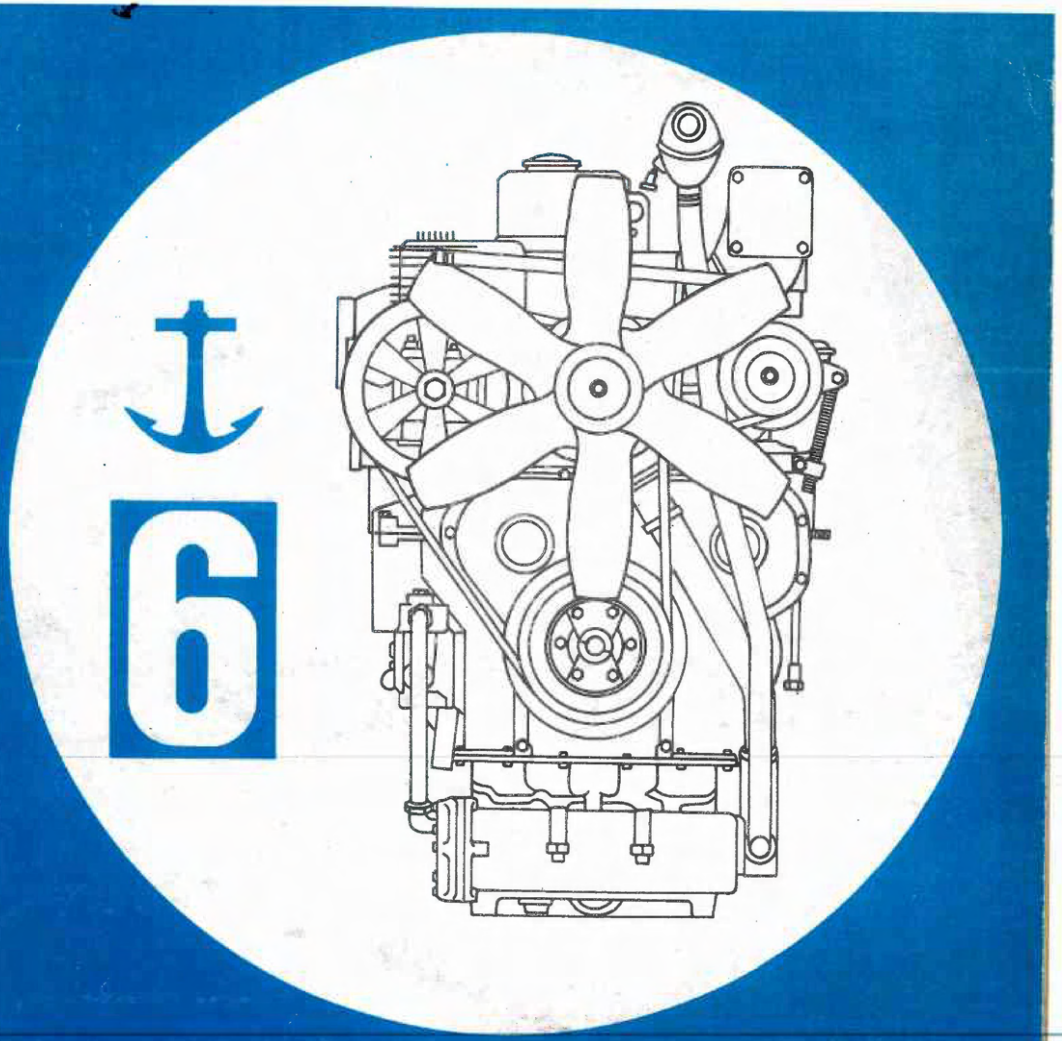

6

ERSATZTEILLISTE
SPARE PARTS LIST
LISTE DES PIECES DE RECHANGE
LISTA DE LAS PIEZAS DE REPUESTO
WYKAZ CZĘŚCI ZAMIENNYCH
TARTALÉKALKATRÉSZ - JEGYZÉK
список запасных частей

Kombinat Fortschritt
Landmaschinen
VEB
Dieselmotorenwerk
Schönebeck
DDR- 3300 Schönebeck

Ersatzteilliste

für den

Dieselmotor

6 VD 14,5/12-1 (2) SRW
SCHIFFSMOTOR

VEB KOMBINAT FORTSCHRITT LANDMASCHINEN
BETRIEB DIESELMOTORENWERK SCHÖNEBECK

Motortyp:	6 VD 14,5/12-1 (2) SRW
ELN-Nr.:	135 22 12 5
Betriebs-Nr.:	91592754
Ausgabe:	1979
Hersteller:	VEB Kombinat Fortschritt Landmaschinen Betrieb Dieselmotorenwerk Schönebeck 33 Schönebeck Deutsche Demokratische Republik

Ersatz für AMK 13

Herausgeber:	VEB Dieselmotorenwerk Schönebeck, Kundendienst
Umschlaggestaltung und Zeichnungen:	G. Wollschlaeger, VBK – DDR, Langenweddingen
Gesamtherstellung:	Salzlanddruckerei Staßfurt, BT Bernburg u. Köthen
Druckgenehmigungs-Nr.:	

Werter Kunde!

Die nachfolgend aufgeführten Hinweise sollen Ihnen eine exakte Ersatzteilbestellung ermöglichen.

Beachten Sie bitte:

1. Das gesamte Ersatzteilsortiment, außer Elektrik- und Einspritzpumpenteilen, liefert:

   VEB Dieselmotorenwerk Schönebeck — Telefon: Schönebeck 440
   Ersatzteilvertrieb — Telex: 018 8321
   33 Schönebeck
   Barbarastr. 9

2. Bestellungen für Elektrikteile (Lichtmaschine, Anlasser, Regler) richten Sie bitte an:

   VEB Fahrzeugelektrik Thalheim — Telefon: Amt Meinersdorf 550
   9166 Thalheim
   Karl-Marx-Str. 10 a

3. Bestellungen für Einspritzpumpen und deren Einzelteile richten Sie bitte an:

   VEB Barkas-Werke — Telefon: 596
   Betrieb des IFA-Kombinats — Telex: 07.378
   Personenkraftwagen
   9C40 Karl-Marx-Stadt
   Postfach 64

4. Ihre Ersatzteilbestellung muß unbedingt enthalten:
   - Motortyp, Baujahr, Motor-Nr.
   - gewünschte Stückzahl
   - Benennung und Ersatzteilnummer
   - Versandanschrift, Versandort

5. Finden Sie in der Spalte vor der Ersatzteilnummer die Kennzeichnung „X", handelt es sich um eine **Baugruppe, die unter der angegebenen Ersatzteilnummer nicht bestellt werden kann!**
   Unter der Spalte „Benennung" werden die zur Baugruppe gehörenden Einzelteile nach laufenden Nummern aufgeführt.

6. Zur Erleichterung Ihrer Ersatzteilplanung wurden wichtige Verschleißteile mit den Kennziffern V_1 bis V_6 versehen.

Index	Verschleißteil nach Betriebsstunden
V_1	bei Wartungsarbeiten
V_2	1 000
V_3	3 500
V_4	7 000 (1. Grundüberholung)
V_5	14 000 (2. Grundüberholung)
V_6	21 000 (3. Grundüberholung)

7. Ersatzteile, die in Reparaturstufen (z. B. R_1 bis R_4) lieferbar sind, müssen im Bedarfsfall auch auf der Ersatzteilbestellung entsprechend gekennzeichnet sein!

8. Die vielfältige Anwendbarkeit unserer Dieselmotoren führt zu einer Reihe von Varianten, die Sie nur mit Hilfe der beiliegenden mehrsprachigen Variantenübersicht unterscheiden können.
Ist in der Ersatzteilliste ein Bauteil mehrmals und mit verschiedenen Nummern aufgeführt, verfahren Sie wie folgt:

— In Spalte 1 der Variantenübersicht die Einbauvariante des Dieselmotors aufsuchen.
— In der waagerechten Zeile kann nun unter den Spalten 5 bis 35 die für die jeweilige Variante gültige Bauteilnummer ermittelt werden.
— Mit der variantengebundenen Bauteilnummer wird danach in der Ersatzteilliste die richtige Ersatzteilnummer bestimmt.

Hinweis

Die Einbauvariante des Dieselmotors wird durch ein Gruppenverzeichnis dargestellt, welches in der Spalte 2 der Variantenübersicht sowie auf dem Typschild des Dieselmotors eingetragen ist.
(Dieselmotor 6 VD 14,5 12-1 SRW bis Nr. 20-98531-007
Dieselmotor 6 VD 14,5 12-2 SRW ab Nr. 20-98692-006)
Ersatzmotoren sind grundsätzlich nach dem oben genannten Gruppenverzeichnis zu bestellen.

Inhaltsverzeichnis

Gruppe	Benennung
01	Kurbelgehäuse
01.1	Ölpumpeneinzelteile und Zwischenlager
01.2	Ölwanne
03	Kurbelwelle und Schwungrad
03.1	Schwingungsdämpfer
05	Pleuelstange und Kolben
07	Zylinderblock
09	Zylinderkopf
11	Steuerung
13	Kühlmittelpumpe und Kühlmittelleitungen
15	Ölkühlanlage
17	Einspritzanlage
22	Elektrische Anlage
25	Saug- und Abgasanlage

To user's attention

The notes below are intended to assist you in placing exact orders for spare parts.

Please note:

1. The entire range of spare parts except for electrical and injection pump conponents is available from:

VEB Dieselmotorenwerk Schönebeck — Phone: Schönebeck 440
Ersatzteilvertrieb — Telex: 018 8321
33 Schönebeck
Barbarastr. 9
German Democratic Republic

2. Send orders for electrical components (generator, starter, regulator cutout) to:

VEB Fahrzeugelektrik Thalheim — Phone: Meinersdorf 550
9166 Thalheim
Karl-Marx-Str. 10 a
German Democratic Republic

3. Send orders for injection pumps and components to:

VEB Barkas-Werke — Phone: Karl-Marx-Stadt 596
Betrieb des IFA-Kombinats — Telex: 07 378
Personenkraftwagen
9040 Karl-Marx-Stadt
Postfach 64
German Democratic Republic

4. Orders for spare parts should contain the following information:

— Engine type; year manufactured; serial No.
— Desired quantity
— Denomination and No. of spare part
— Address of consignee; destination.

5. If the column before the spare part No. lists an "X", then the particular item is an **assembly which cannot be ordered under the spare part No. listed.**
In the "Benennung" column the components of the particular assembly are listed, reference numbers being indicated in the first column.

6. To facilitate scheduled spare parts stockkeeping, essential wearing parts were given the indices V_1 through V_6.

Index	Worn after service hours
V_1	at maintenance checks
V_2	1 000
V_3	3 500
V_4	7 000 (1st major overhaul)
V_5	14 000 (2nd major overhaul)
V_6	21 000 (3rd major overhaul)

7. When placing orders for spare parts which are also available as repair sizes (e. g. R_1 through R_4), do not forget to mark the parts properly.

8. The versatile applicability of our Diesel engines involves a number of models which can be distinguished only by means of the attached table of models in several languages. If, in the spare parts catalogue, a component is listed several times and with different numbers, proceed as follows:

— Find the engine application in column 1 of the table of models.
— Then, determine the component number applicable to the particular model in the horizontal line in columns 5 through 35.
— Using the component number of the particular model, determine the correct spare part No. in the spare parts catalogue.

Note

The particular engine application is identified by a DMS group index which is found both in column 2 of the table of models and on the engine rating plate.
(6 VD 14.5/12-1 SRW engine up to No. 20-98531-007)
(6 VD 14.5/12-2 SRW engine as from No. 20-98692-006)
Order spare engines in accordance with the a. m. DMS group index.

Contents

Assembly	Demomination
01	Crankcase
01.1	Oil pump components and intermediate bearing
01.2	Oil pan
03	Crankshaft and flywheel
03.1	Vibration damper
05	Connecting rod and piston
07	Cylinder block
09	Cylinder head
11	Timing gear
13	Coolant pump and coolant pipes
15	Oil cooling system
17	Injection system
22	Electrical system
25	Intake and exhaust system

Messieurs,

les indications suivantes doivent vous permettre une passation exacte de commandes de pièces de rechange.

Veuillez observer les remarques suivantes :

1. Tout l'assortiment de pièces de rechange à l'exception des pièces de l'équipement électrique et de la pompe d'injection est fourni par l'entreprise d'Etat :

VEB Dieselmotorenwerk Schoenebeck
Ersatzteilvertrieb
(service de vente de pièces de rechange)
33 DDR Schoenebeck
Barbarastr. 9

Téléphone : Schoenebeck 440
Télex : 018 8321

2. Veuillez adresser les passations de commande de pièces de l'équipement électrique (dynamo, démarreur, régulateur) à l'entreprise d'Etat :

VEB Fahrzeugelektrik Thalheim
DDR 9166 Thalheim
Karl-Marx-Straße 10 a

Téléphone : Amt Meinersdorf 550

3. Veuillez adresser les passations de commande de pompes d'injection et leurs pièces détachées à l'entreprise d'Etat :

VEB Barkas-Werke
Betrieb des IFA-Kombinats
Personenkraftwagen
DDR 9040 Karl-Marx-Stadt
Postfach 64

Téléphone : 596
Télex : 07 378

4. Votre passation de commande de pièces de rechange doit comprendre les indications suivantes :
— type de moteur, année de construction, n° du moteur
— nombre de pièces désiré
— „Benennung" dénomination) et numéro de pièce de rechange
— adresse du réceptionnaire et lieu de destination

5. Si vous trouvez dans la colonne se trouvant devant le numéro de pièce de rechange le signe «X», vous avez un **groupe de construction qui ne peut être commandé à l'aide du numéro de pièce de rechange indiqué!**
Dans la colonne „Benennung" (dénomination), on trouve les pièces détachées appartenant à un groupe de construction classées d' après les numéros de repère.

6. Pour faciliter votre étude prévisionnelle pour pièces de rechange, les pièces d'usure importantes ont été pourvues des indices V_1 à V_6.

Indice	Pièce d'usure d'après heures de service
V_1	pour travaux d'entretien
V_2	1 000
V_3	3 500
V_4	7 000 (1e grande visite)
V_5	14 000 (2e grande visite)
V_6	21 000 (3e grande visite)

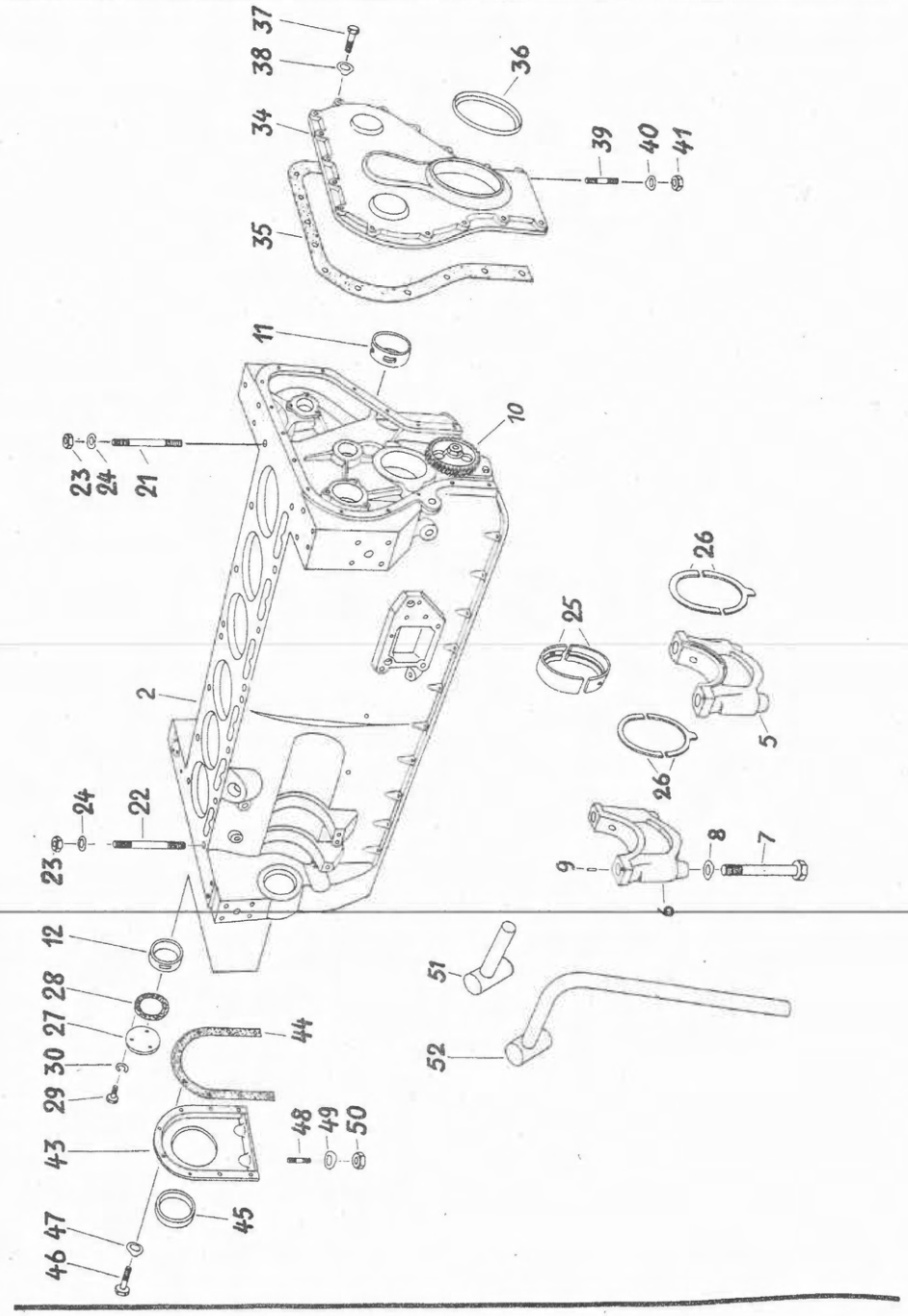

Kurbelgehäuse

Crankcase
Carter moteur
Cárter del cigüeñal

Skrzynia korbowa
Forgattyúház
Картер двигателя

Lfd. Nr.	Kurz-zeichen	Ersatzteil-Nr.	Stück-zahl	Benennung	Masse in kg/Stück
1	×	20-00957-005	1	Kurbelgehäuse, vollst., besteht aus lfd. Nr. 2 . . . 30	
2		20-01500-802	1	Kurbelgehäuse, Ersatzteilausführung, besteht aus lfd. Nr. 3 . . . 19	
3		20-01228-007	1	Kurbelgehäuse, teilmontiert, besteht aus lfd. Nr. 4 . . . 10	
4	×	FE 404-01.1289-00	1	Kurbelgehäuse	185,000
5	×	FE 404-01.1290-02	1	Paßlagerdeckel	2,150
6	×	27-01.003-007	5	Lagerdeckel	2,500
7		M 16×1,5×150 TGL 0-960	14	Sechskantschraube	0,270
8		16 TGL 0-137	14	Federscheibe	0,005
9		6×20 TGL 0-1474	7	Steckkerbstift	0,004
10		20-00992-008	1	Ölpumpe, vollst., Einzelteile siehe Gruppe 01.1	
11	V 5	20-00649-002	1	Nockenwellenbuchse	0,145
12	V 5	20-00920-001	3	Nockenwellenbuchse	0,105
13		BM 10×30 TGL 0-939	1	Stiftschraube	0,022
14		AM 10×12 TGL 0-84	6	Zylinderschraube	0,016
15		A 10×13,5 TGL 0-7603	6	Dichtring, Cu	0,003
16		M 14×1,5 TGL 0-7604	2	Verschlußschraube	0,027
17		A 14×18 TGL 0-7603	2	Dichtring, Cu	0,001
18		M 22×1,5 TGL 0-7604	1	Verschlußschraube	0,036
19		A 22×27 TGL 0-7603	2	Dichtring, Cu	0,002
20	×	27-98721-003	1	Zwischenlager, vollst., Einzelteile siehe Gruppe 01.1	
21		27-00118-026	14	Stiftschraube	0,236
22		27-01020-016	2	Stiftschraube	0,230
23		M 16×1,5 TGL 0-934	16	Sechskantmutter	0,030
24		16 TGL 0-137	16	Federscheibe	0,006
25	V 4 R 1-R 4	27-01013-000	14	Halblagerschale	0,085
26	V 4 R 1-R 3	27-01014-001	2 Paar	Anlaufscheibe, 1 Paar besteht aus untere mit Nase und obere ohne Nase	0,060
27		20-00989-004	1	Verschlußdeckel Nockenwelle, hinten	0,250
28	V 5	20-00990-006	1	Dichtung	
29		M 6×14 TGL 0-933	3	Sechskantschraube	0,005
30		B 6 TGL 7403	3	Federring	0,001
31		FE 404-01.1393-04	1	Verschlußstück	0,024
32		7×2 TGL 6365	1	Rundring	
33	×	20-02170-004	1	Steuergehäusedeckel, vollst., besteht aus lfd. Nr. 34 . . . 41	
34		20-00664-001	1	Steuergehäusedeckel	2,800
35	V 4	27-00100-017	1	Dichtung	
36	V 4	D 100×120×10 TGL 16 454	1	Wellendichtring WS 1.098	
37		M 8×35 TGL 0-931	16	Sechskantschraube	0,018
38		8 TGL 0-137	16	Federscheibe	0,001

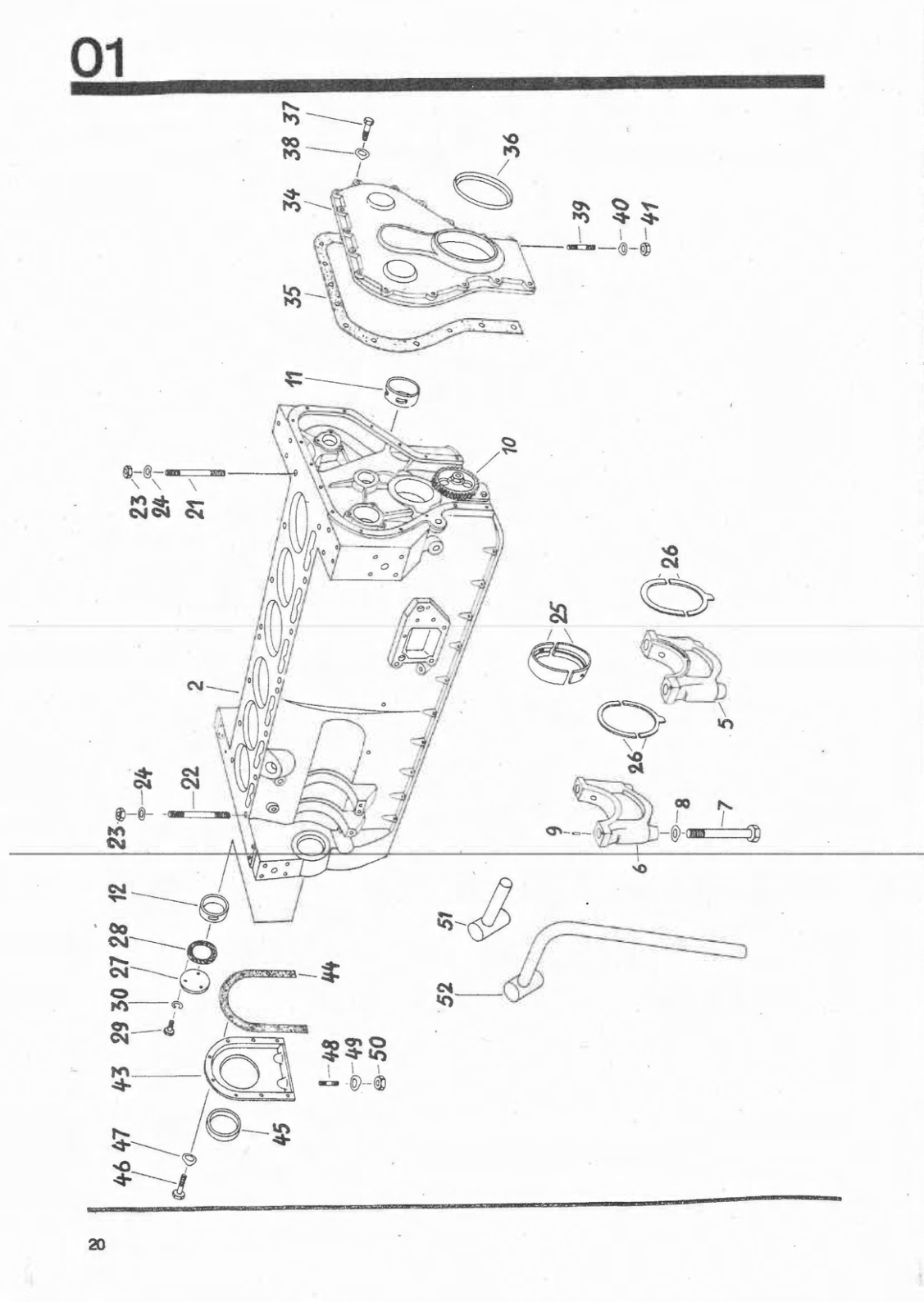

Kurbelgehäuse

Crankcase
Carter moteur
Cárter del cigüeñal

Skrzynia korbowa
Forgattyúház
Картер двигателя

Lfd. Nr.	Kurz-zeichen	Ersatzteil-Nr.	Stück-zahl	Benennung	Masse in kg/Stück
39		BM 8×55 TGL 0-835	2	Stiftschraube	0,014
40		8 TGL 0-137	2	Federscheibe	0,001
41		M 8 TGL 0-934	2	Sechskantmutter	0,006
42		20-00995-002	1	Verschlußdeckel, vollst., besteht aus lfd. Nr. 43 . . . 50	
43		20-01201-005	1	Verschlußdeckel	0,705
44	V 4	27-00103-011	1	Dichtung	
45	V 4	D 110×130×12 TGL 16 454	1	Wellendichtring WS 1.098	
46		M 8×22 TGL 0-933	8	Sechskantschraube	0,001
47		8 TGL 0-137	8	Federscheibe	0,001
48		BM 8×25 TGL 0-835	2	Stiftschraube	0,014
49		8 TGL 0-137	2	Federscheibe	0,001
50		M 8 TGL 0-934	2	Sechskantmutter	0,006
51		20-01246-000	1	Entlüftungsstutzen	
52		20-01375-000	1	Entlüftungsstutzen	

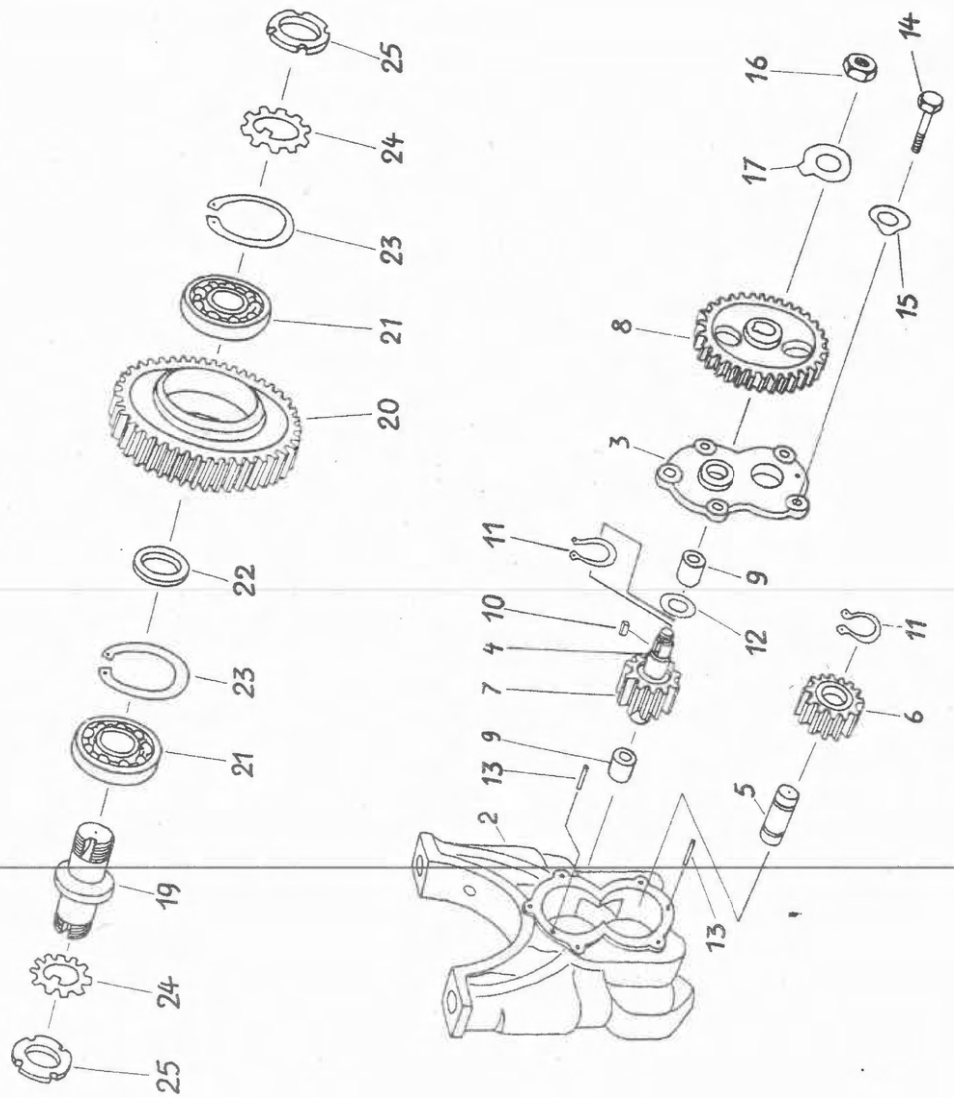

Ölpumpeneinzelteile und Zwischenlager

Oil-pump piece parts and intermediate bearing
Pompe à huile et palier intermédiaire, pièces détachées
Bomba de aceite y rodamiento intermedio, piezas sueltas
Części pojedyńcze do pompy olejowej oraz łożysko środkowe
Olajszivattyú és közbenső csapágy
Детали масляного насоса и промежуточный подшипник

Lfd. Nr.	Kurz-zeichen	Ersatzteil-Nr.	Stück-zahl	Benennung	Masse in kg/Stück
1		20-00992-008	1	Ölpumpe, vollst., besteht aus lfd. Nr. 2 . . . 17	
2		FE 404-01.1284-01	1	Ölpumpengehäuse	3,660
3		FE 404-01.1285-04	1	Ölpumpendeckel	0,380
4	V 5	4240-01.1100-04	1	Antriebswelle	0,190
5	V 5	4240-01.1101-04	1	Ölpumpenwelle	0,125
6	V 5	FE 404-01.1242-04	1	Ölpumpenlaufrad	0,365
7	V 5	FE 404-01.1286-04	1	Ölpumpenlaufrad	0,370
8	V 5	20-03455-007	1	Antriebsrad (Ölpumpe)	0,655
9	V 5	27-01010-006	2	Buchse	0,015
10	V 5	FE 404-01.1365-04	2	Paßfeder	0,003
11		20 TGL 0-471	2	Sicherungsring	0,001
12		20×1 TGL 10 404	1	Paßscheibe	0,002
13		3 m 6×12 TGL 0-7	2	Zylinderstift	0,001
14		M 6×16 TGL 0-933	6	Sechskantschraube	0,006
15		6 TGL 0-137	6	Federscheibe	0,001
16		M 16×1,5 TGL 0-936	1	Sechskantmutter	0,021
17	V 5	17 TGL 0-93	1	Sicherungsblech	0,009
18	×	27-98721-003	1	Zwischenlager, vollst., besteht aus lfd. Nr. 19 . . . 25	
19	V 6	20-00249-004	1	Lagerzapfen	0,725
20	V 5	27-01007-010	1	Zwischenrad	2,480
21	V 5	6207 J TGL 2981	2	Rillenkugellager	0,290
22		1374	1	Abstandshülse	0,032
23	V 5	72 TGL 0-472	2	Sicherungsring	0,018
24	V 5	35 TGL 20 151	2	Sicherungsblech	0,006
25		AM 35×1,5 TGL 20 149, Blatt 1	2	Nutmutter	0,051

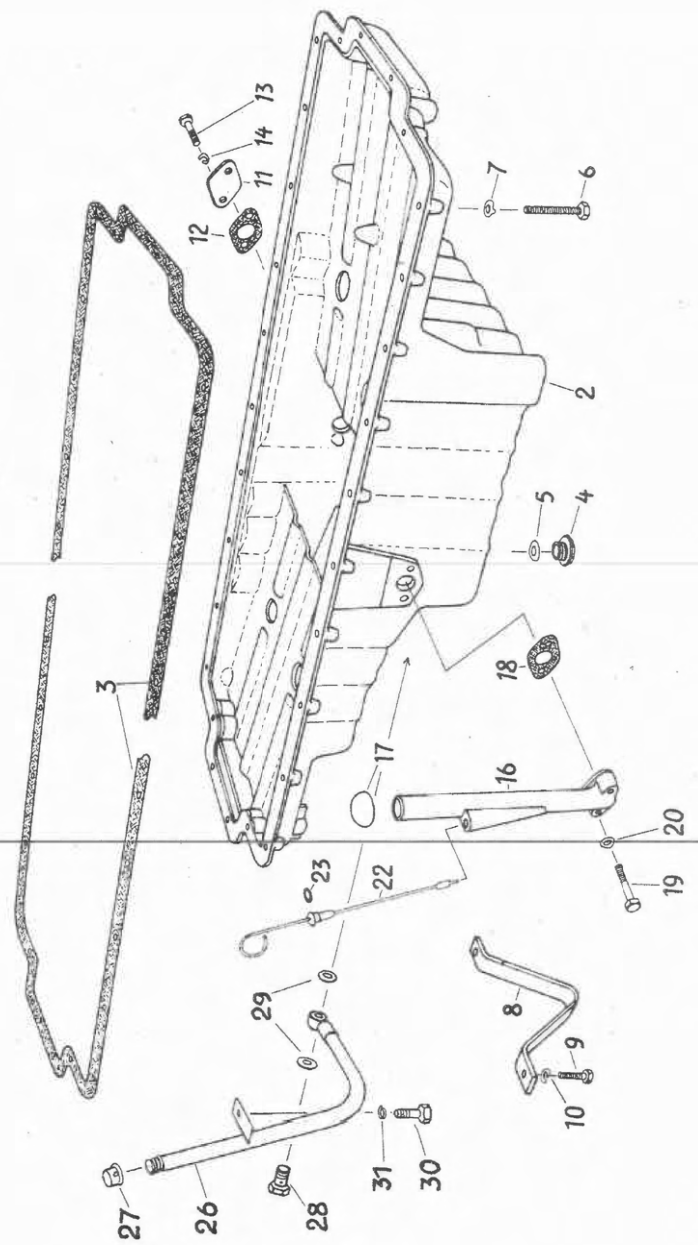

Ölwanne

Oil pan
Carter d'huile
Cárter inferior

Wanna olejowa
Olajteknő
Поддон для масла

Lfd. Nr.	Kurz-zeichen	Ersatzteil-Nr.	Stück-zahl	Benennung	Masse in kg/Stück
1	×	20-00879-007	1	Ölwanne, vollst., besteht aus lfd. Nr. 2 . . . 14	
2		20-00877-005	1	Ölwanne	16,400
3	V 3	FE 404-01.1029-02	1	Dichtung für Ölwanne	0,247
4		M 27×2 TGL 0-7604	1	Verschlußschraube	0,068
5	V 1	A 27×32 TGL 0-7603	1	Dichtring	0,004
6		M 8×55 TGL 0-933	24	Sechskantschraube	0,024
7		8 TGL 0-137	24	Federscheibe	0,001
8		20-00584-001	1	Stützbock	0,890
9		M 12×30 TGL 0-933	2	Sechskantschraube	0,040
10		B 12 TGL 7403	2	Federring	0,003
11		20-00384-002	1	Verschlußblech	0,094
12		36 DIN 71 511	1	Dichtung	
13		M 8×25 TGL 0-933	2	Sechskantschraube	0,015
14		B 8 TGL 7403	2	Federring	0,001
15	×	20-00880-804	1	Öleinfüllstutzen, vollst., besteht aus lfd. Nr. 16 . . . 24	
16		20-00876-004	1	Öleinfüllstutzen	0,600
17		18 01 198-00.0	1	Verschlußkappe	0,030
18		36 DIN 71 511	1	Dichtung	
19		M 8×55 TGL 0-931	2	Sechskantschraube	0,024
20		8 TGL 0-137	2	Federscheibe	0,001
21	×	20-01032-808	1	Ölmeßstab, vollst., besteht aus lfd. Nr. 22 . . . 24	
22		C 9 NtN 51 34 01	1	Ölmeßstab, 18 Liter	0,050
23		7×2 TGL 6365	1	Rundring	
24		C 9 MWS 328	1	Ölmeßstabschild	
25	×	20-00883-003	1	Ölabsaugleitung, vollst., besteht aus lfd. Nr. 26 . . . 31	
26		20-00882-002	1	Ölabsaugleitung	
27		T 2–V 2″ TGL 13 419	1	Kappe	0,044
28		M 27×2 TGL 21 619	1	Hohlschraube	0,096
29		A 27×32 TGL 0-7603	2	Dichtring	0,004
30		M 8×14 TGL 0-933	1	Sechskantschraube	0,011
31		B 8 TGL 7403	1	Federring	0,001

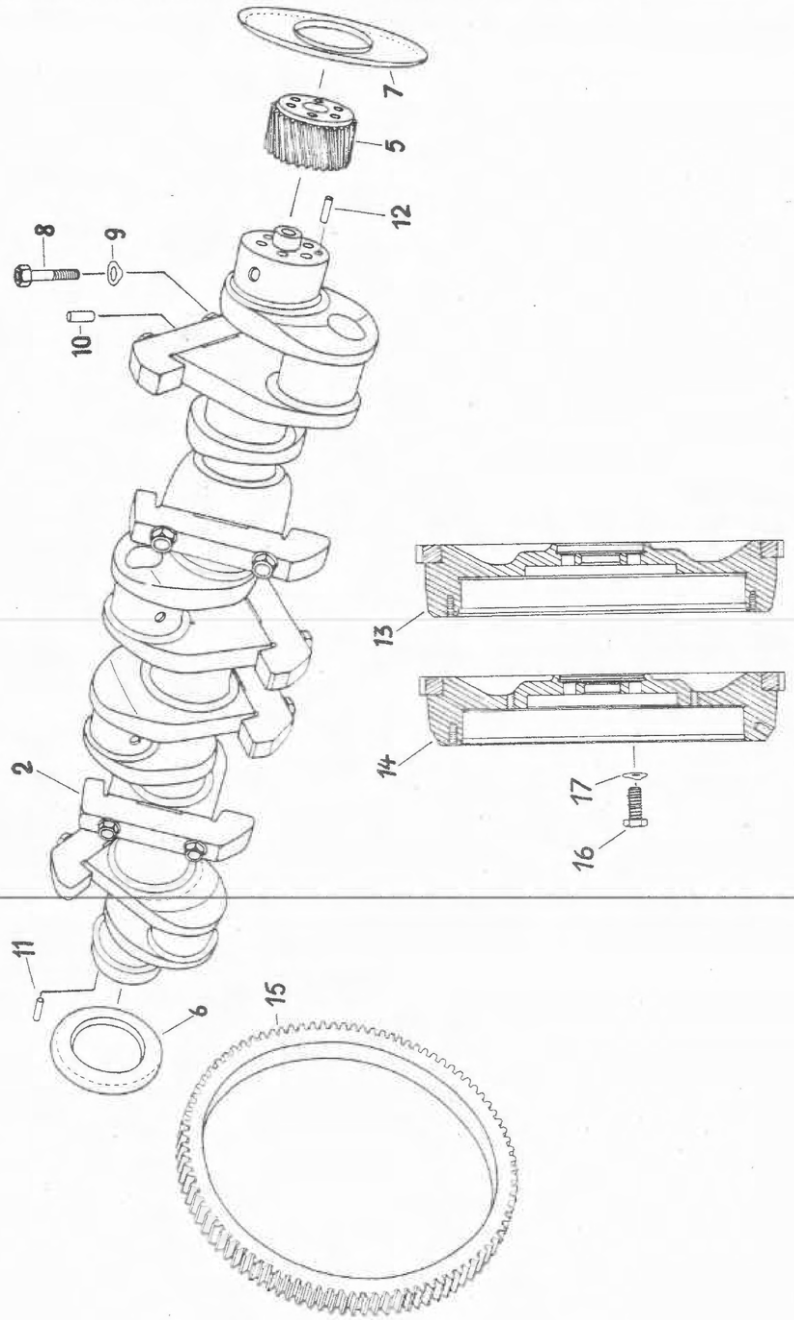

Kurbelwelle und Schwungrad

Crankshaft and flywheel
Vilebrequin et volant
Cigüeñal y volante

Wał korbowy i koło zamachowe
Forgattyútengely és lendkerék
Коленчатый вал и маховик

Lfd. Nr.	Kurz-zeichen	Ersatzteil-Nr.	Stück-zahl	Benennung	Masse in kg/Stück
1	×	20-00951-008	1	Kurbelwelle, vollst., besteht aus lfd. Nr. 2 . . . 12	
2		FE 404-03.1310-E	1	Kurbelwelle, Ersatzteilausführung, besteht aus lfd. Nr. 3 . . . 10	
3	×	20-00950-007	1	Kurbelwelle	77,000
4	×	27-00203-007	6	Gegengewicht	2,000
5	V 5	FE 404-03.1242-03	1	Kurbelwellenzahnrad	1,385
6	V 4	FE 404-03.1210-04	1	Spritzring	0,070
7	V 4	FE 404-03.1248-04	1	Spritzring	0,080
8		M 14×1,5×60 TGL 0-960	12	Sechskantschraube	0,097
9		14 TGL 0-137	12	Federscheibe	0,005
10		14 m 6×25 TGL 0-7	6	Zylinderstift	0,031
11		10 m 6×28 TGL 0-7	1	Zylinderstift	0,018
12		6 m 6×12 TGL 0-7	1	Zylinderstift	0,003
13		20-01003-008	1	Schwungrad mit Zahnkranz	58,000
14		20-01252-007	1	Schwungrad mit Zahnkranz	49,650
15		27-00183-018	1	Zahnkranz	5,450
16		M 16×1,5×40 TGL 0-961	8	Sechskantschraube 10.9	0,094
17		16 TGL 0-137	8	Federscheibe	0,005

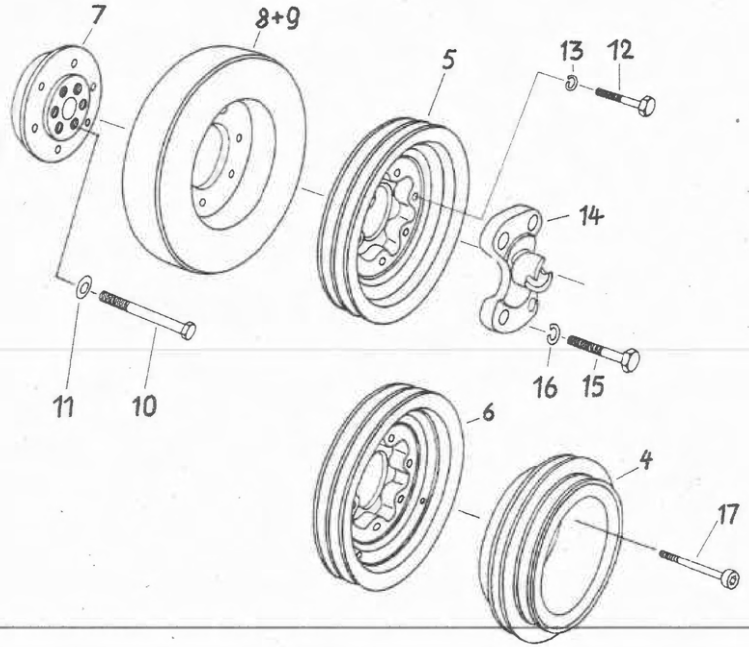

Schwingungsdämpfer

Vibration damper
Amortisseur de vibration
Amortignador de vibración

Amortyzator
Lengéscsillapító
Демпфер крутильных колебаний

Lfd. Nr.	Kurz-zeichen	Ersatzteil-Nr.	Stück-zahl	Benennung	Masse in kg/Stück
1	×	20-02845-004	1	Schwingungsdämpfer, vollst., besteht aus lfd. Nr. 6 . . . 13	
2	×	20-01270-000	1	Schwingungsdämpfer, vollst., besteht aus lfd. Nr. 5, 7, 8, 10 . . . 16 (lfd. Nr. 12, 13 = 4×)	
3	×	20-01271-001	1	Schwingungsdämpfer, vollst., besteht aus lfd. Nr. 4, 5, 7, 8, 10, 11, 19	
4		FE 404-03.1239-02	1	Keilriemenscheibe	3,190
5		FE 404-03.1255-02	1	Keilriemenscheibe	5,600
6		FE 404-03.1256-04	1	Keilriemenscheibe	4,300
7		FE 404-03.1253-03	1	Nabenflansch	2,290
8		3.001.7-00000 B 035 (4) Eb	1	Viskositätsdrehschwingungsdämpfer (wahlweise)	13,400
9		20-04655-005	1	Viskositätsdrehschwingungsdämpfer, vorn (wahlweise)	
10		M 12×110 TGL 0-931	6	Sechskantschraube	0,088
11		12 TGL 0-137	6	Federscheibe	0,003
12		M 8×65 TGL 0-931	(4) 6	Sechskantschraube	0,028
13		8 TGL 0-137	(4) 6	Federscheibe	0,001
14		FE 404-03.1213-03	1	Einstellklaue	0,830
15		M 8×75 TGL 0-931	2	Sechskantschraube	0,029
16		B 8 TGL 7403	2	Federring	0,001
17		M 8×70 TGL 0-912	6	Zylinderschraube	0,028

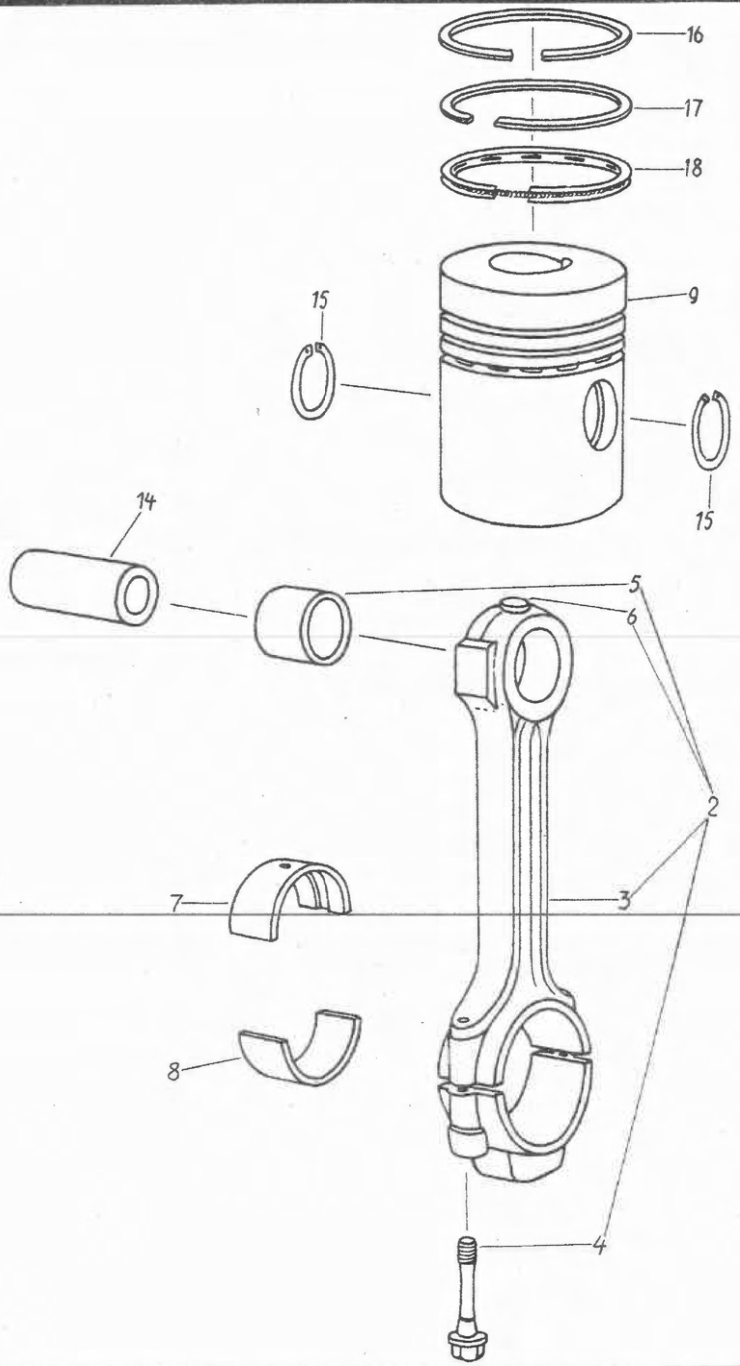

Pleuelstange und Kolben

Connecting-rod and piston
Bielle et piston
Biela y émbolo
Korbowód i tłok
Hajtórúd és dugattyú
Шатун и поршень

Lfd. Nr.	Kurz-zeichen	Ersatzteil-Nr.	Stück-zahl	Benennung	Masse in kg/Stück
1	×	20-00892-004	6	Pleuelstange, vollst., besteht aus lfd. Nr. 2 . . . 8	
2		20-00832-001	6	Pleuelstange, Ersatzteilausführung, besteht aus lfd. Nr. 3 . . . 6	
3	×	20-00774-007	6	Pleuelstange	
4		20-00779-003	12	Pleuelschraube	0,090
5	V 5	4042	6	Pleuelbuchse	0,098
6		27-01080-002	6	Spritzdüse	0,005
7	V 4 R 1-R 6	0612	6	Obere Pleuellagerschale	0,085
8	V 4 R 1-R 6	0613	6	Untere Pleuellagerschale	0,085
9	V 3	MWH 1605-1 (R)	6	Kolben, ∅ 120, vollst., besteht aus Kolben, Kolbenringen, Kolbenbolzen und Sicherungsringen	2,670
10	V 1 R 1	MWH 1605-1 (R)	6	Kolben, Nennmaß ∅ 120,5	
11	R 2	MWH 1605-1 (R)	6	Kolben, Nennmaß ∅ 121,0	
12	R 3	MWH 1605-1 (R)	6	Kolben, Nennmaß ∅ 121,5	
13	R 4	MWH 1605-1 (R)	6	Kolben, Nennmaß ∅ 122,0	
14	V 5	45×23×99 L TGL 0-73 122	6	Kolbenbolzen	0,912
15	V 5	45 TGL 0-472	12	Sicherungsring	0,005
16		A 120/110×3,5 TGL 9996 m. Cr	6	Rechteckring	0,045
17		A 120/110×3,5 TGL 9996 m. P	6	Rechteckring	0,045
18		J 9 120×5 Cr	6	Hilfsgespannter Dachfasenring	0,040
19	R 1	A 120,5/110,5×3,5 TGL 9996 m. Cr	6	Rechteckring	
20	R 1	A 120,5/110,5×3,5 TGL 9996 m. P	6	Rechteckring	
21	R 1	J 9 120,5×5 Cr	6	Hilfsgespannter Dachfasenring	
22	R 2	A 121/111×3,5 TGL 9996 m. Cr	6	Rechteckring	
23	R 2	A 121/111×3,5 TGL 9996 m. P	6	Rechteckring	
24	R 2	J 9 121×5 Cr	6	Hilfsgespannter Dachfasenring	
25	R 3	A 121,5/111,5×3,5 TGL 9996 m. Cr	6	Rechteckring	
26	R 3	A 121,5/111,5×3,5 TGL 9996 m. P	6	Rechteckring	
27	R 3	J 9 121,5×5 Cr	6	Hilfsgespannter Dachfasenring	
28	R 4	A 122/112×3,5 TGL 9996 m. Cr	6	Rechteckring	
29	R 4	A 122/112×3,5 TGL 9996 m. P	6	Rechteckring	
30	R 4	J 9 122×5 Cr	6	Hilfsgespannter Dachfasenring	

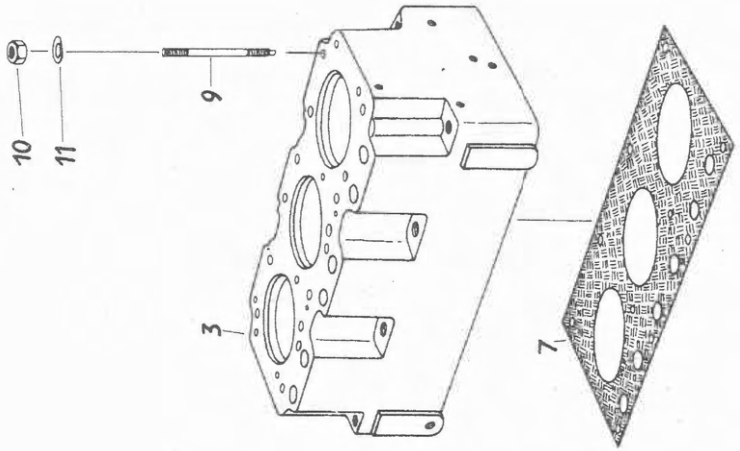

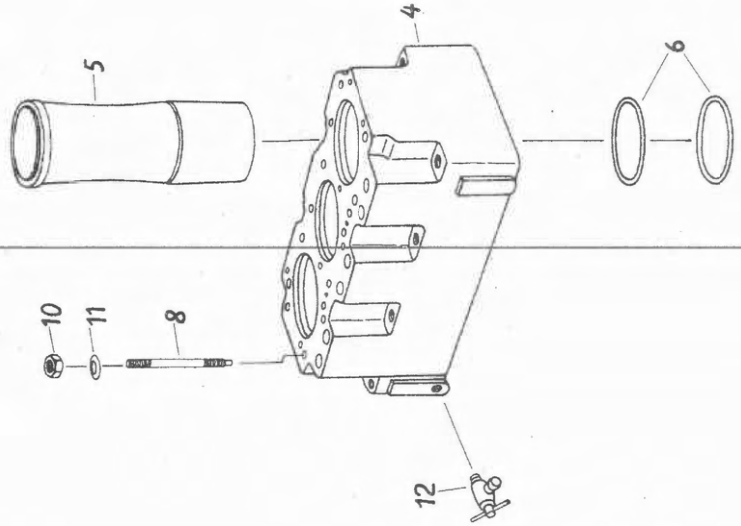

Zylinderblock

Cylinder block
Bloc-cylindres
Bloque de cilindros

Blok cylindrowy
Hengerblokk
Блок цилиндров

Lfd. Nr.	Kurz-zeichen	Ersatzteil-Nr.	Stück-zahl	Benennung	Masse in kg/Stück
1	×	20-00971-003	1	Zylinderblock, vorn, vollst., besteht aus lfd. Nr. 3, 5 . . . 12	
2	×	20-01798-005	1	Zylinderblock, hinten, vollst., besteht aus lfd. Nr. 4 . . . 12	
3		20-03167-008	1	Zylinderblock	38,000
4		20-03166-007	1	Zylinderblock	38,000
5	V 4	20-00893-005	3	Zylinderlaufbuchse	3,300
6	V 4	S 200	6	Dichtring	
7	V 4	FE 404-07.014-04	1 . . . 3	Dichtung (Stückzahl je nach Bedarf)	
8		27-00236-048	12	Stiftschraube	0,172
9		27-00247-026	1	Stiftschraube	0,177
10		M 14×1,5 TGL 0-934	13	Sechskantmutter	0,023
11		14 TGL 0-137	13	Federscheibe	0,005
12		M 18×1,5 keg. TGL 16 486	1	Ablaßventil	0,115

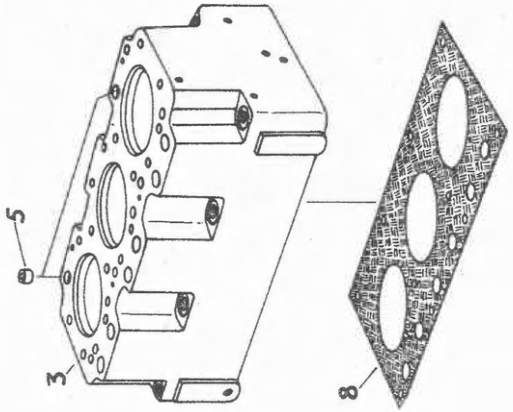

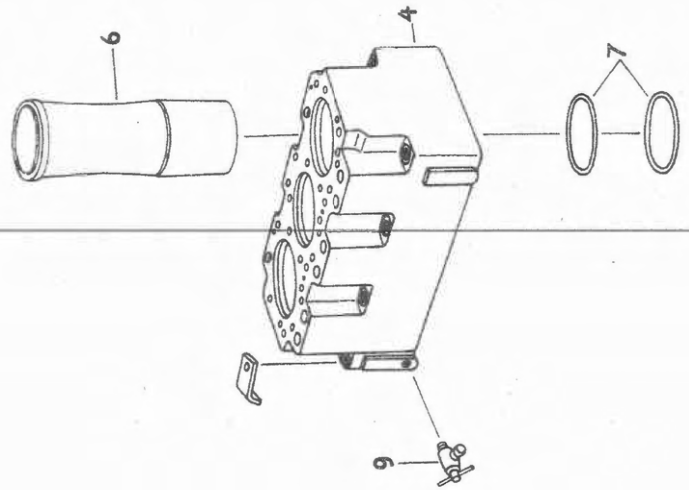

Zylinderblock

Cylinder block
Bloc-cylindres
Bloque de cilindros

Blok cylindrowy
Hengerblokk
Блок цилиндров

Lfd. Nr.	Kurz-zeichen	Ersatzteil-Nr.	Stück-zahl	Benennung	Masse in kg/Stück
				6 VD 14,5/12-2 SRW	
1	×	20-03414-007	1	Zylinderblock, vorn, vollst., besteht aus lfd. Nr. 3, 5 . . . 9	
2	×	20-03418-002	1	Zylinderblock, hinten, vollst., besteht aus lfd. Nr. 4 . . . 9	
3		20-01121-005	1	Zylinderblock	
4		20-01122-006	1	Zylinderblock	
5		20-01120-004	2	Hülse	0,025
6	V 4	20-00893-005	3	Zylinderlaufbuchse	3,300
7	V 4	S 200	6	Dichtring	
8	V 4	FE 404-07.014-04	1 . . . 3	Dichtung (Stückzahl je nach Bedarf)	
9		M 18×1,5 keg. TGL 16 486	1	Ablaßventil	0,115

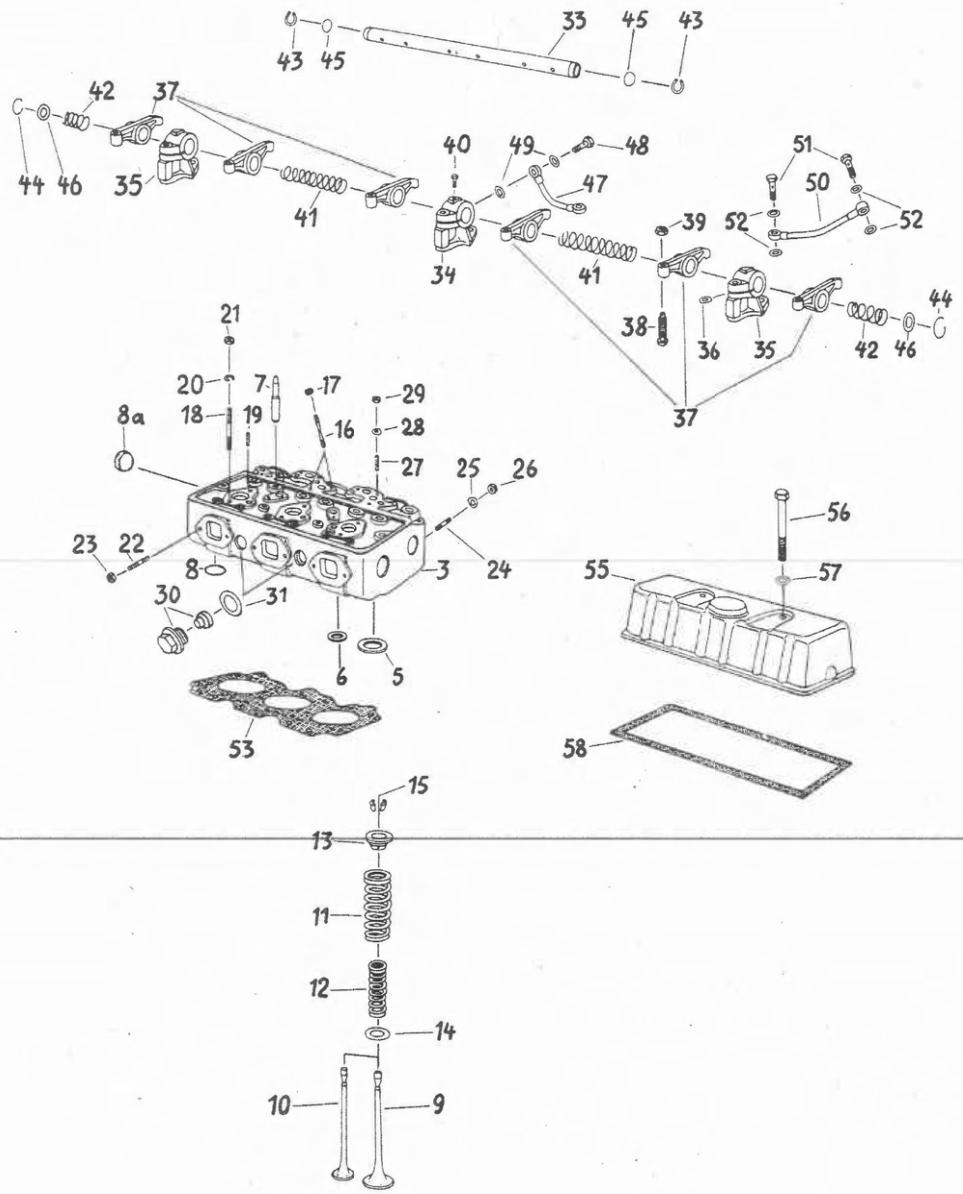

Zylinderkopf

Cylinder head
Culasse
Culata
Głowica cylindrowa
Hengerfej
Головка блока цилиндров

Lfd. Nr.	Kurz-zeichen	Ersatzteil-Nr.	Stück-zahl	Benennung	Masse in kg/Stück
1	×	20-01802-003	2	Zylinderkopf, vollst., besteht aus lfd. Nr. 2 . . . 31	
2		FE 404-09.1080-E	2	Zylinderkopf, Ersatzteilausführung, besteht aus lfd. Nr. 3, 9 . . . 16, 22, 24, 27, 30, 31	
3		20-01801-002	2	Zylinderkopf, teilmontiert, besteht aus lfd. Nr. 4 . . . 8a	
4	×	FE 404-08.1081-00	2	Zylinderkopf	
5	V 4	27-01112-011	6	Ventilsitzring (Einlaß)	0,047
6	V 4	27-01113-012	6	Ventilsitzring (Auslaß)	0,040
7	V 4	FE 404-09.1053-04	12	Ventilführung	0,120
8	V 4	27-01116-007	10	Verschlußscheibe	0,020
8a	V 4	36 TGL 0-443	12	Verschlußdeckel	0,028
9	V 4	27-00752-000	6	Einlaßventil	0,300
10	V 4	27-00753-001	6	Auslaßventil	0,265
11	V 5	27-01104-003	12	Ventilfeder (außen)	0,110
12	V 5	27-01115-006	12	Ventilfeder (innen)	0,060
13	V 5	27-01105-012	12	Ventilfederteller	0,045
14		FE 404-09.1085-04	12	Scheibe	0,004
15	V 5	27-01720-000	12	Klemmkegel	0,009
16		FE 404-09.1039-04	12	Stiftschraube	
17		M 8 TGL 0-934	12	Sechskantmutter	0,006
18		BM 10×80 TGL 0-939	6	Stiftschraube	0,052
19		BM 10×25 TGL 0-939	6	Stiftschraube	0,019
20		B 10 TGL 7403	12	Federring	0,002
21		M 10 TGL 0-934	12	Sechskantmutter	0,011
22		BM 10×25 TGL 0-939	12	Stiftschraube	0,019
23		M 10 TGL 0-934	12	Sechskantmutter	0,011
24		BM 10×40 TGL 0-939	12	Stiftschraube	0,028
25		10 TGL 0-137	12	Federscheibe	0,002
26		M 10 TGL 0-934	12	Sechskantmutter	0,011
27		BM 8×20 TGL 0-939	8	Stiftschraube	0,010
28		B 8 TGL 7403	8	Federring	0,001
29		M 8 TGL 0-934	8	Sechskantmutter	0,006
30		36×2–14 MWS 325	4	Zinkschutz	0,210
31		A 36×42 TGL 0-7603	4	Dichtring	0,006
32		20-00330-006	2	Kipphebelachse, vollst., besteht aus lfd. Nr. 33 . . . 46	
33	V 6	20-00386-004	2	Kipphebelachse	0,960
34		20-00295-001	2	Kipphebelbock	
35		20-00296-002	4	Kipphebelbock	
36		12 TGL 0-137	6	Federscheibe	0,003
37	V 6	20-00389-007	12	Kipphebel	
38	V 6	27-00291-005	12	Kugelschraube	0,025
39		M 10×1 TGL 0-936	12	Sechskantmutter	0,008
40		M 8×14 TGL 0-561	2	Sechskantschraube	0,005
41		A 1,6×28×11,5 B, TGL 18 395	4	Druckfeder	

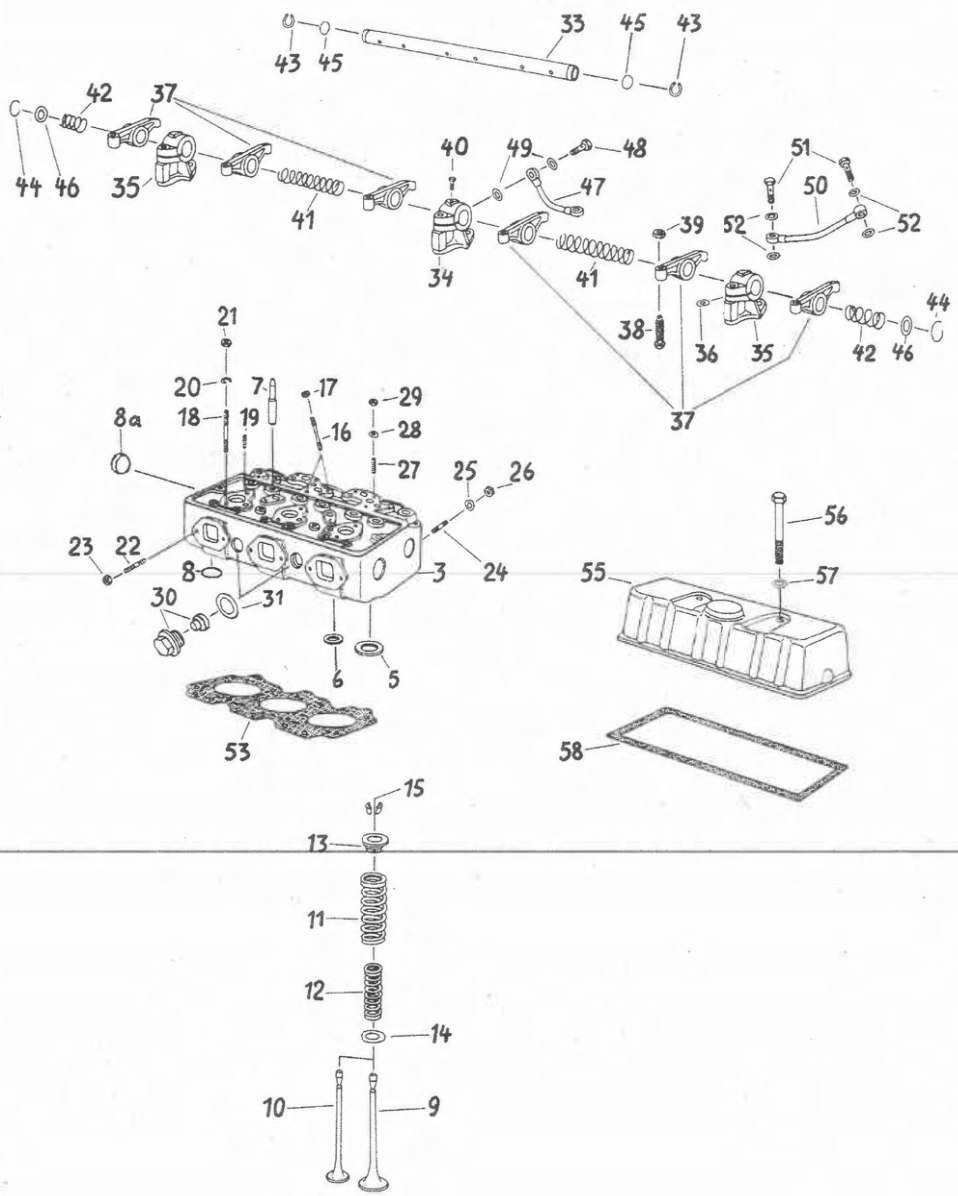

Zylinderkopf

Cylinder head
Culasse
Culata

Głowica cylindrowa
Hengerfej
Головка блока цилиндров

Lfd. Nr.	Kurz-zeichen	Ersatzteil-Nr.	Stück-zahl	Benennung	Masse in kg/Stück
42		A 1,6×28×5,5 B TGL 18 395	4	Druckfeder	
43		18 TGL 0-472	4	Sicherungsring	0,001
44		24×1,2 TGL 0-9045	4	Sprengring	0,001
45		18 TGL 0-470	4	Verschlußscheibe	0,003
46		20-00297-003	4	Scheibe	0,011
47		20-00374-000	1	Ölleitung (vorn)	
48		A 6 TGL 21 619	2	Hohlschraube	0,013
49	V 4	A 10×13,5 TGL 0-7603	4	Dichtring, Cu	0,005
50		20-00298-004	1	Ölleitung (hinten)	
51		A 6 TGL 21 619	2	Hohlschraube	0,013
52	V 4	A 10×13,5 TGL 0-7603	4	Dichtring, Cu	0,005
53	V 4	FE 404-09.1041-01	2	Zylinderkopfdichtung	
54	×	20-00520-003		Zylinderkopfhaube, vollst., besteht aus lfd. Nr. 55 . . . 58	
55		FE 404-09.061-01	2	Zylinderkopfhaube	2,180
56		M 8×110 TGL 0-931	4	Sechskantschraube	0,042
57	V 4	A 8×11,5 TGL 0-7603	4	Dichtring, Cu	0,001
58	V 4	FE 404-09.062-04	2	Dichtung	0,040

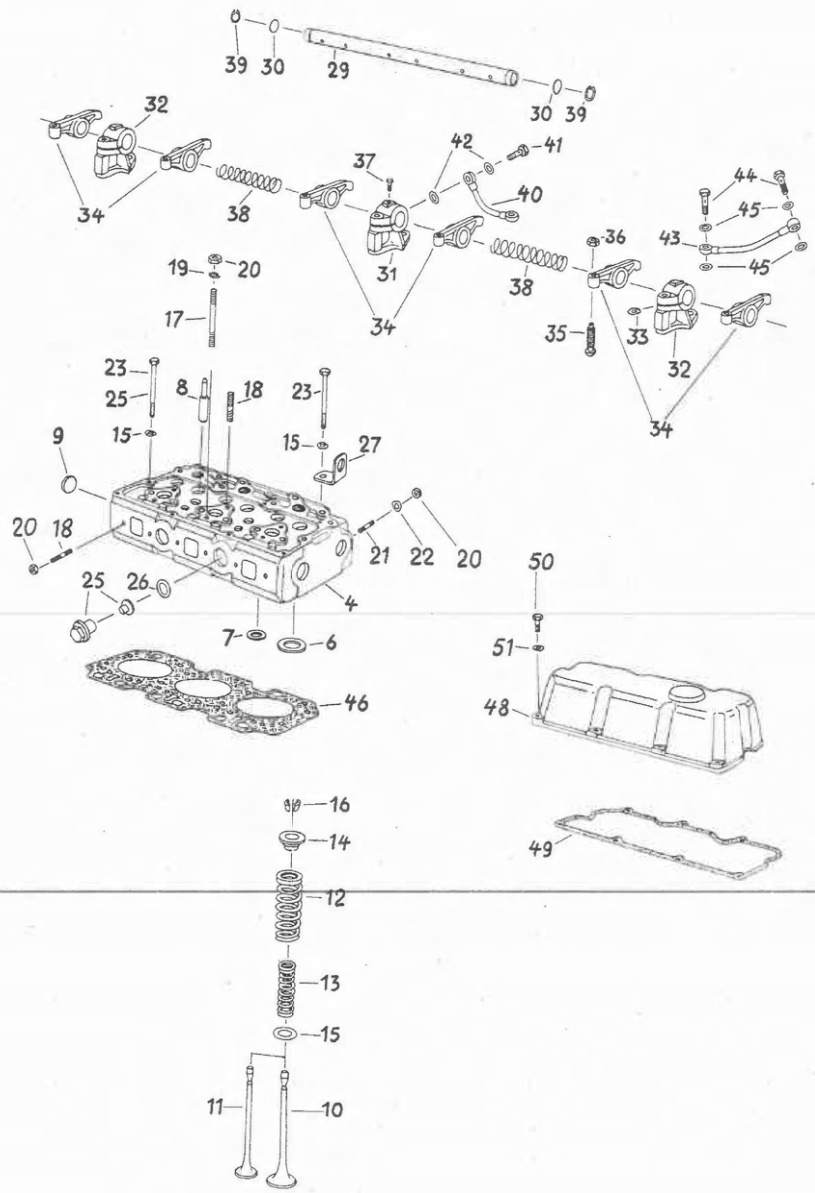

Cylinder head
Culasse
Culata

Głowica cylindrowa
Hengerfej
Головка блока цилиндров

Lfd. Nr.	Kurz-zeichen	Ersatzteil-Nr.	Stück-zahl	Benennung	Masse in kg/Stück
				6 VD 14,5/12-2 SRW	
1	×	20-03573-004	1	Zylinderkopf, vorn, vollst., besteht aus lfd. Nr. 3 . . . 26	
2	×	20-03576-007	1	Zylinderkopf, hinten, vollst., besteht aus lfd. Nr. 3 . . . 27	
3		20-03575-801	1	Zylinderkopf, Ersatzteilausführung, besteht aus lfd. Nr. 4 . . . 18, 21, 25, 26	
4		20-03531-003	1	Zylinderkopf, teilmontiert, besteht aus lfd. Nr. 5 . . . 9	
5	×	20-01127-002	1	Zylinderkopf	
6	V 4	27-01112-011	3	Ventilsitzring (Einlaß)	0,047
7	V 4	27-01113-012	3	Ventilsitzring (Auslaß)	0,040
8	V 4	FE 404-09.1053-04	6	Ventilführung	0,120
9	V 4	36 TGL 0-443	9	Verschlußdeckel	0,030
10	V 4	27-00752-000	3	Einlaßventil	0,300
11	V 4	27-00753-001	3	Auslaßventil	0,265
12	V 5	27-01104-003	6	Ventilfeder (außen)	0,110
13	V 5	27-01115-006	6	Ventilfeder (innen)	0,060
14	V 5	27-01105-012	6	Ventilfederteller	0,045
15		FE 404-09.1085-04	6	Scheibe	0,004
16	V 5	27-01720-000	6	Klemmkegel	0,009
17		BM 10×80 TGL 0-939	3	Stiftschraube	0,052
18		BM 10×25 TGL 0-939	9	Stiftschraube	0,019
19		B 10 TGL 7403	6	Federring	0,002
20		M 10 TGL 0-934	18	Sechskantmutter	0,011
21		BM 10×40 TGL 0-939	6	Stiftschraube	0,028
22		10 TGL 0-137	6	Federscheibe	0,002
23		M 14×150 TGL 0-931	20	Sechskantschraube	0,177
24		14 TGL 0-137	20	Federscheibe	0,005
25		36×2–14 MWS 325	2	Zinkschutz	0,210
26		A 36×42 TGL 0-7603	2	Dichtring	0,006
27		FE 404-09.1068-04	1	Aufhängewinkel	0,282
28		20-04205-006	2	Kipphebelachse, vollst., besteht aus lfd. Nr. 29 . . . 40	
29	V 6	20-04215-008	2	Kipphebelachse	0,890
30		18 TGL 0-470	4	Verschlußscheibe	0,003
31		20-00295-001	2	Kipphebelbock	
32		20-00296-002	4	Kipphebelbock	
33		12 TGL 0-137	6	Federscheibe	0,003
34	V 6	20-00389-007	12	Kipphebel	
35	V 6	27-00291-005	12	Kugelschraube	0,025
36		M 10×1 TGL 0-936	12	Sechskantmutter	0,008
37		M 8×14 TGL 0-561	2	Sechskantschraube	0,008
38		A 1,6×28×11,5 TGL 18 395	4	Druckfeder	

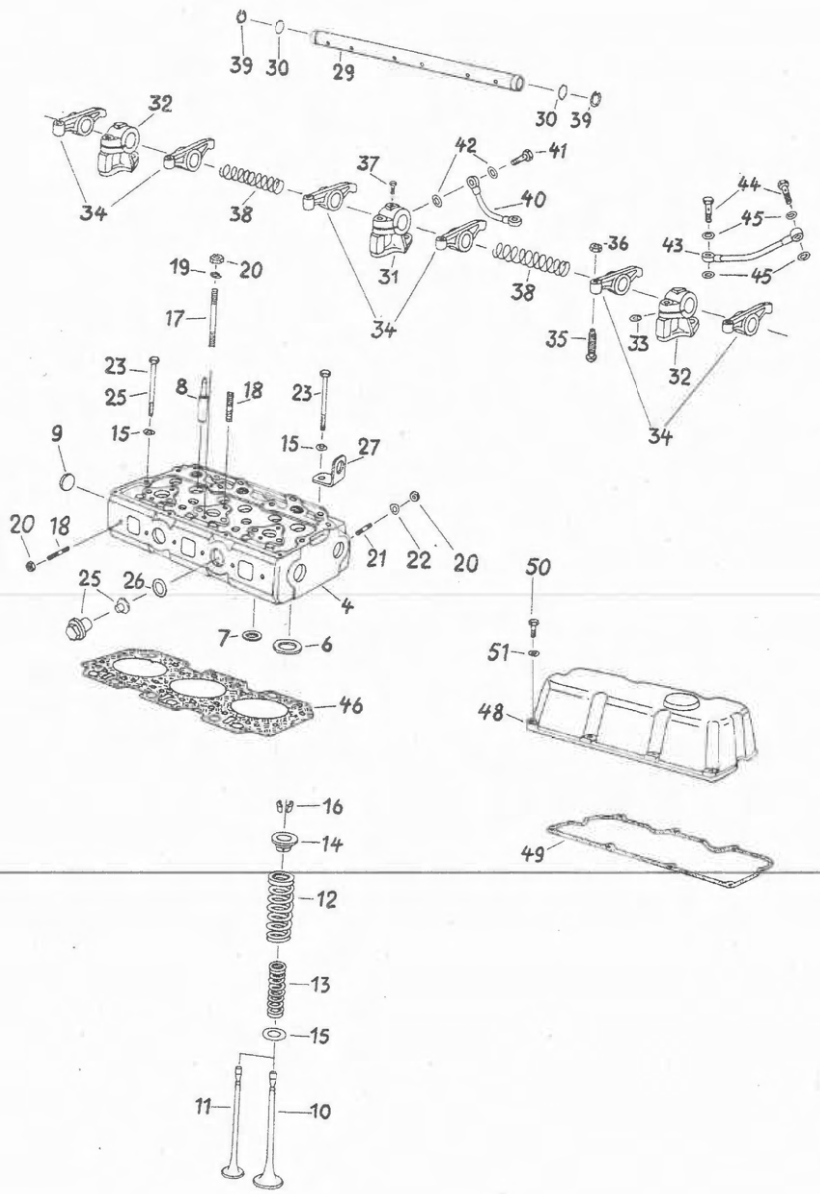

Zylinderkopf

Cylinder head
Culasse
Culata
Głowica cylindrowa
Hengerfej
Головка блока цилиндров

Lfd. Nr.	Kurz-zeichen	Ersatzteil-Nr.	Stück-zahl	Benennung	Masse in kg/Stück
39		24 TGL 0-471	4	Sicherungsring	0,002
40		20-00374-000	1	Ölleitung (vorn)	
41		A 6 TGL 21 619	2	Hohlschraube	0,013
42	V 4	A 10×13,5 TGL 0-7603	4	Dichtring, Cu	0,005
43		20-00298-004	1	Ölleitung (hinten)	
44		A 6 TGL 21 619	2	Hohlschraube	0,013
45	V 4	A 10×13,5 TGL 0-7603	4	Dichtring, Cu	0,005
46	V 4	20-01128-003	2	Zylinderkopfdichtung	
47	×	20-01136-003		Zylinderkopfhaube, vollst., besteht aus lfd. Nr. 49 . . . 52	
48		20-01133-000	2	Zylinderkopfhaube	
49	V 4	20-01134-001	2	Dichtung	0,040
50		M 8×30 TGL 0-931	14	Sechskantschraube	0,016
51		8 TGL 0-137	14	Federscheibe	0,001

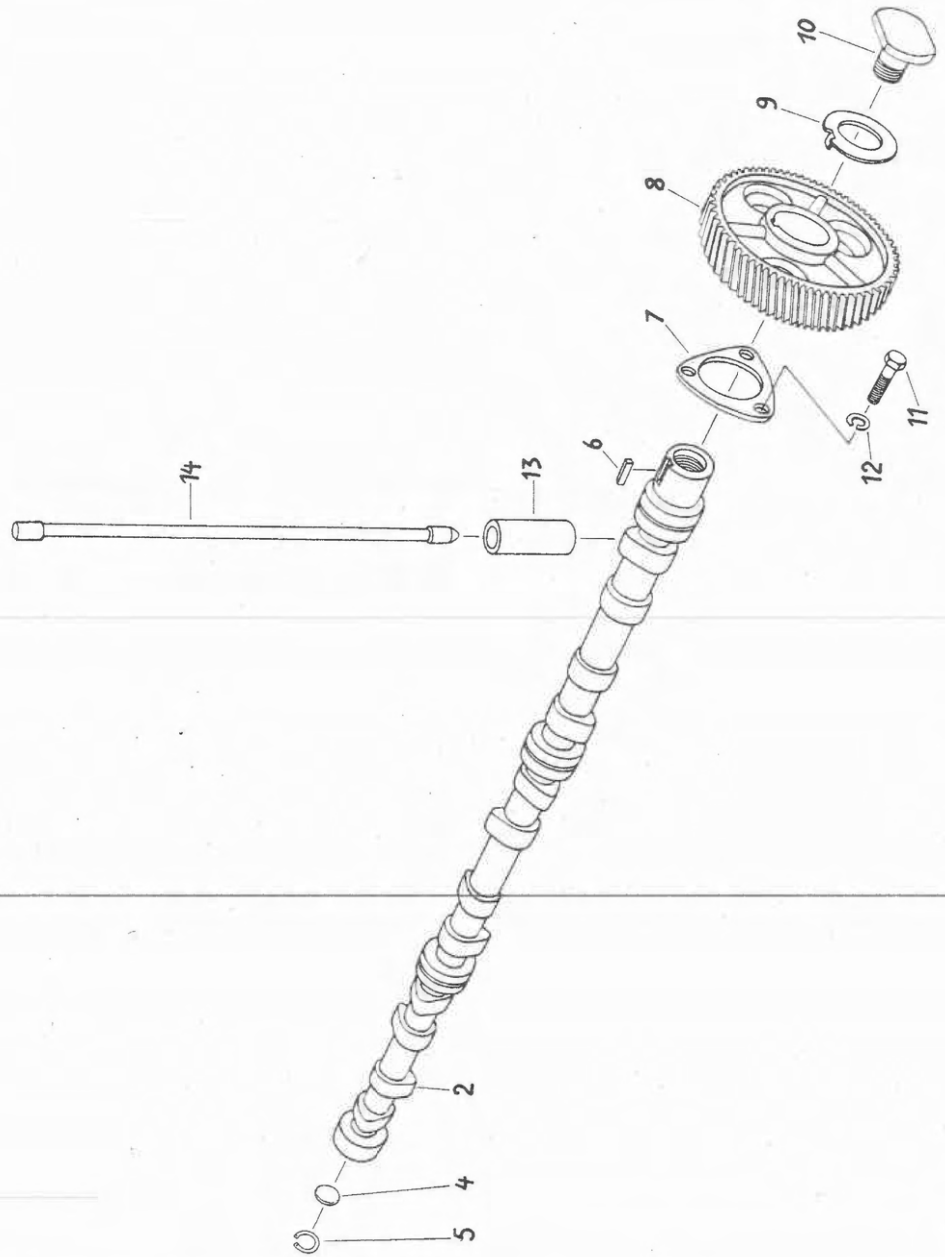

Steuerung

Timing gear
Distribution
Distribución

Mechanizm rozrządczy
Kormánymű
Распределительный механизм

Lfd. Nr.	Kurz-zeichen	Ersatzteil-Nr.	Stück-zahl	Benennung	Masse in kg/Stück
1	×	20-01160-003	1	Nockenwelle, vollst., besteht aus lfd. Nr. 2 . . . 12	
2		20-01161-004	1	Nockenwelle, Ersatzteilausführung, besteht aus lfd. Nr. 3 . . . 5	
3	×	20-00929-001	1	Nockenwelle	9,400
4		25 TGL 0-470	1	Verschlußscheibe	0,009
5		25 TGL 0-472	1	Sicherungsring	0,002
6		B 10×8×25 TGL 9500	1	Paßfeder	0,016
7	V 5	20-00713-003	1	Anlaufscheibe	0,115
8	V 5	20-00634-037	1	Nockenwellenrad 16 Mn Cr 5	2,250
9		33 TGL 0-432	1	Sicherungsblech	0,027
10		27-00298-003	1	Verschlußschraube	0,278
11		M 6×14 TGL 0-933	3	Sechskantschraube	0,005
12		B 6 TGL 7403	3	Federring	0,001
13	V 6	20-01265-003	12	Pilzstößel	0,280
14	V 6	20-01018-006	12	Stößelstange, vollst.	0,220

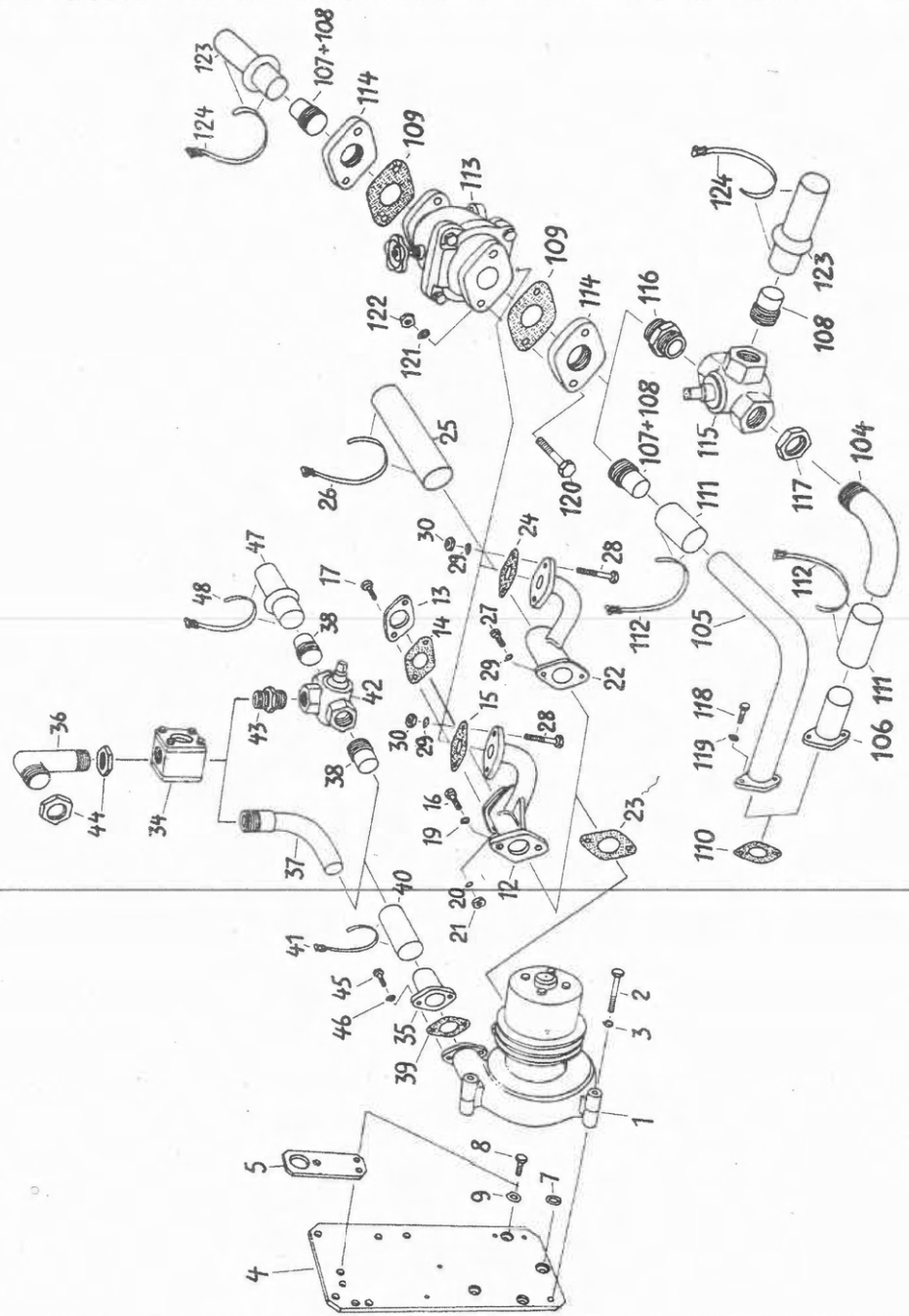

Kühlmittelpumpe und Kühlmittelleitungen

Coolant pump and coolant pipes
Pompe et conduites de l'agent réfrigérant
Bomba y tuberías del refrigerante
Pompa chłodziwa i przewody chłodziwa
Hűtővíz szivattyú és hűtővíz vezeték
Насос и трубопроводы охлаждающей системы

Lfd. Nr.	Kurz-zeichen	Ersatzteil-Nr.	Stück-zahl	Benennung	Masse in kg/Stück
1		1.209-000:00.0 (2)	1	Wartungsfreie Kühlmittelpumpe	16,300
2		M 10×80 TGL 0-931	3	Sechskantschraube	0,053
3		10 TGL 0-137	3	Federscheibe	0,002
4		20-01441-003	1	Zwischenplatte	
5		20-00632-002	1	Aufhängeblech	0,410
6		20-00797-005	1	Winkel	0,230
7	V 4	27-00383-000	1	Dichtring	
8		M 10×20 TGL 0-933	7	Sechskantschraube	0,023
9		10 TGL 0-137	7	Federscheibe	0,002
10	×	20-00426-005	1	Kühlmittelsaugleitung, Motoreintritt-Kühlmittelpumpe, vollst., besteht aus lfd. Nr. 12 . . . 21	
11	×	20-01641-002	1	Kühlmittelsaugleitung, Motoreintritt-Kühlmittelpumpe, vollst., besteht aus lfd. Nr. 22 . . . 30	
12		20-00427-006	1	Kühlmittelsaugleitung	
13		B 42×72 DIN 71 501	1	Zweischraubenflansch	0,206
14	V 4	46 DIN 71 511	2	Dichtung	
15	V 4	36×2 MWS 422	1	Dichtung	
16		M 10×25 TGL 0-933	2	Sechskantschraube	0,026
17		M 10×35 TGL 0-931	2	Sechskantschraube	0,031
18		L 10×45 TGL 0-931	2	Sechskantschraube	0,036
19		B 10 TGL 7403	4	Federring	0,002
20		10 TGL 0-137	2	Federscheibe	0,002
21		M 10 TGL 0-934	4	Sechskantmutter	0,011
22		20-01642-003	1	Kühlmittelsaugleitung	
23	V 4	46 DIN 71 511	1	Dichtung	
24	V 4	36×2 MWS 422	1	Dichtung	
25	V 4	50 TGL 4846	1	Wasserschlauch, 175 lang	
26		B 490 TGL 11 046	2	Schlauchbinder	
27		M 10×25 TGL 0-933	2	Sechskantschraube	0,026
28		M 10×45 TGL 0-931	2	Sechskantschraube	0,036
29		B 10 TGL 7403	4	Federring	0,002
30		M 10 TGL 0-934	2	Sechskantmutter	0,011
31	×	20-00808-001	1	Kühlmitteldruckleitung, Kühlmittelpumpe-Ölkühler, vollst., besteht aus lfd. Nr. 34 . . . 37, 39 . . . 41, 44 . . . 46	
32	×	20-00439-001	1	Kühlmitteldruckleitung, Kühlmittelpumpe-Ölkühler, vollst., besteht aus lfd. Nr. 34 . . . 36, 38 . . . 46	
33	×	20-01795-002	1	Kühlmitteldruckleitung, Kühlmittelpumpe-Ölkühler, vollst., besteht aus lfd. Nr. 34 . . . 36, 38 . . . 48	
34		20-00443-006	1	Durchflußanzeiger	
35		20-00440-003	1	Stutzen	
36		20-00805-007	1	Rohrwinkel	
37		20-00442-005	1	Rohrbogen	

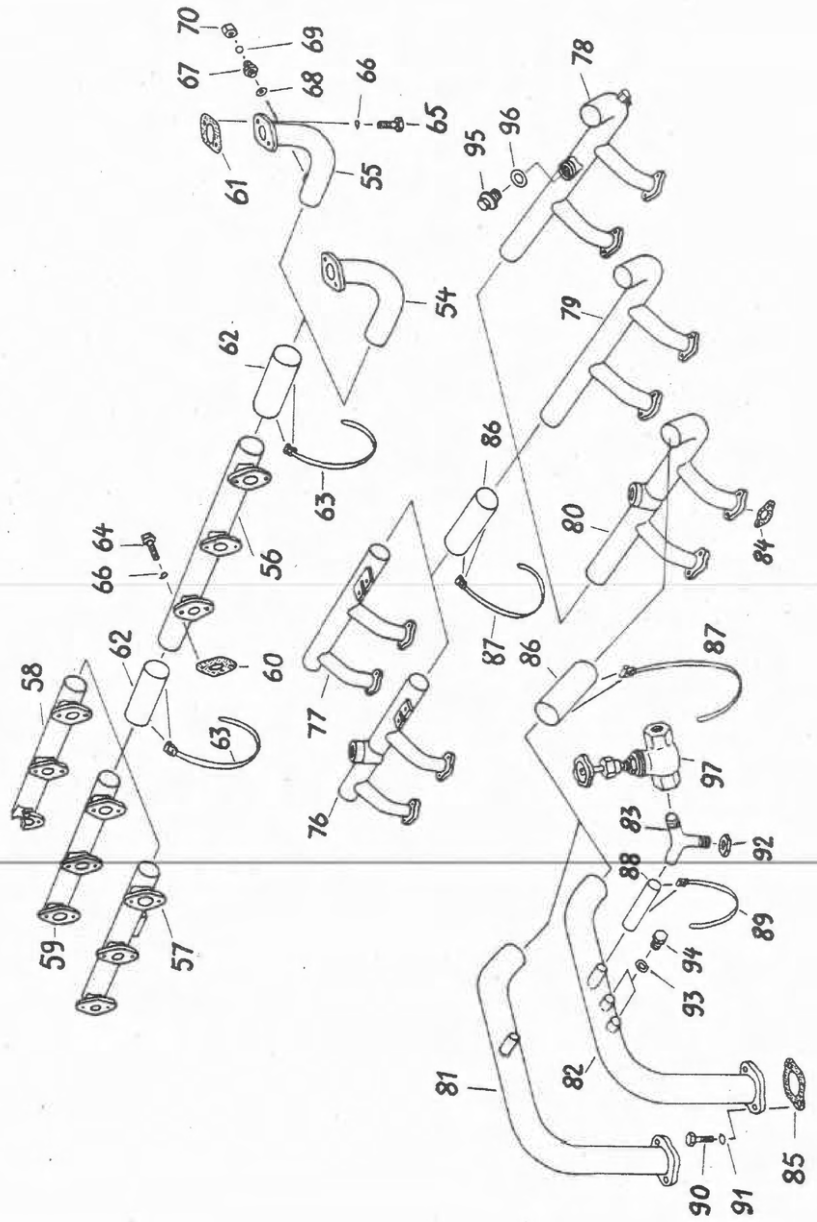

Kühlmittelpumpe und Kühlmittelleitungen

Coolant pump and coolant pipes
Pompe et conduites de l'agent réfrigérant
Bomba y tuberías del refrigerante
Pompa chłodziwa i przewody chłodziwa
Hűtővíz szivattyú és hűtővíz vezeték
Насос и трубопроводы охлаждающей системы

Lfd. Nr.	Kurz-zeichen	Ersatzteil-Nr.	Stück-zahl	Benennung	Masse in kg/Stück
38		4205-13.1056-04	1	Gewindestück	0,110
39	V 4	36 DIN 71 511	1	Dichtung	
40	V 4	38 TGL 16 862	1	Dampfschlauch, 70 lang	
41		B 430 TGL 11 046	2	Schlauchbinder	
42		B-T 1¹/₄″ TGL 7847	1	Muffenhahn	3,000
43		VN 8–1¹/₄″ TGL 13 419	1	Doppelnippel	0,260
44		VP 4–1¹/₄″ TGL 13 419	2	Gegenmutter	0,124
45		M 8×25 TGL 0-933	2	Sechskantschraube	0,015
46		B 8 TGL 7403	2	Federring	0,001
47		478.414-003	1	Kühlwasserschlauch	
48		B 370 TGL 11 046	2	Schlauchbinder	
49					
50	×	20-01718-007	1	Kühlmitteldruckleitung, Ölkühler-Motor, vollst., besteht aus lfd. Nr. 54, 56, 59 . . . 66	
51	×	20-01719-008	1	Kühlmitteldruckleitung, Ölkühler-Motor, vollst., besteht aus lfd. Nr. 54, 56, 57, 60 . . . 66	
52	×	20-02689-008	1	Kühlmitteldruckleitung, Ölkühler-Motor, vollst., besteht aus lfd. Nr. 55, 56, 58, 60 . . . 70	
53	×	20-03303-000	1	Kühlmitteldruckleitung, Ölkühler-Motor, vollst., besteht aus lfd. Nr. 55, 56, 59 . . . 70	
54		20-01720-001	1	Rohrkrümmer	
55		20-00362-005	1	Rohrkrümmer	
56		20-01721-002	1	Kühlmitteldruckleitung	
57		20-01722-003	1	Kühlmitteldruckleitung	
58		20-02690-001	1	Kühlmitteldruckleitung	
59		20-00368-002	1	Kühlmitteldruckleitung	
60	V 4	30 DIN 71 511	6	Dichtung	
61	V 4	36 DIN 71 511	1	Dichtung	
62	V 4	38 TGL 16 862	2	Dampfschlauch, 70 lang	
63		B 430 TGL 11 046	4	Schlauchbinder	
64		M 8×20 TGL 0-933	12	Sechskantschraube	0,013
65		M 8×22 TGL 0-933	2	Sechskantschraube	0,014
66		B 8 TGL 7403	14	Federring	0,001
67		8×6–16 TGL 31 739	1	Einschraubstutzen	0,010
68		A 12×15,5 TGL 0-7603	1	Dichtring	0,001
69		11/32″ III TGL 15 515	1	Kugel	0,003
70		12 TGL 12 386 Bl. 3	1	Überwurfmutter	0,022
71	×	20-01745-001	1	Kühlmittelrücklaufleitung, Motor-Abgassammelrohr, vollst., besteht aus lfd. Nr. 77, 78, 81, 83 . . . 98	
72	×	20-01746-002	1	Kühlmittelrücklaufleitung, Motor-Abgassammelrohr, vollst., besteht aus lfd. Nr. 76, 78, 81, 83 . . . 96, 99	

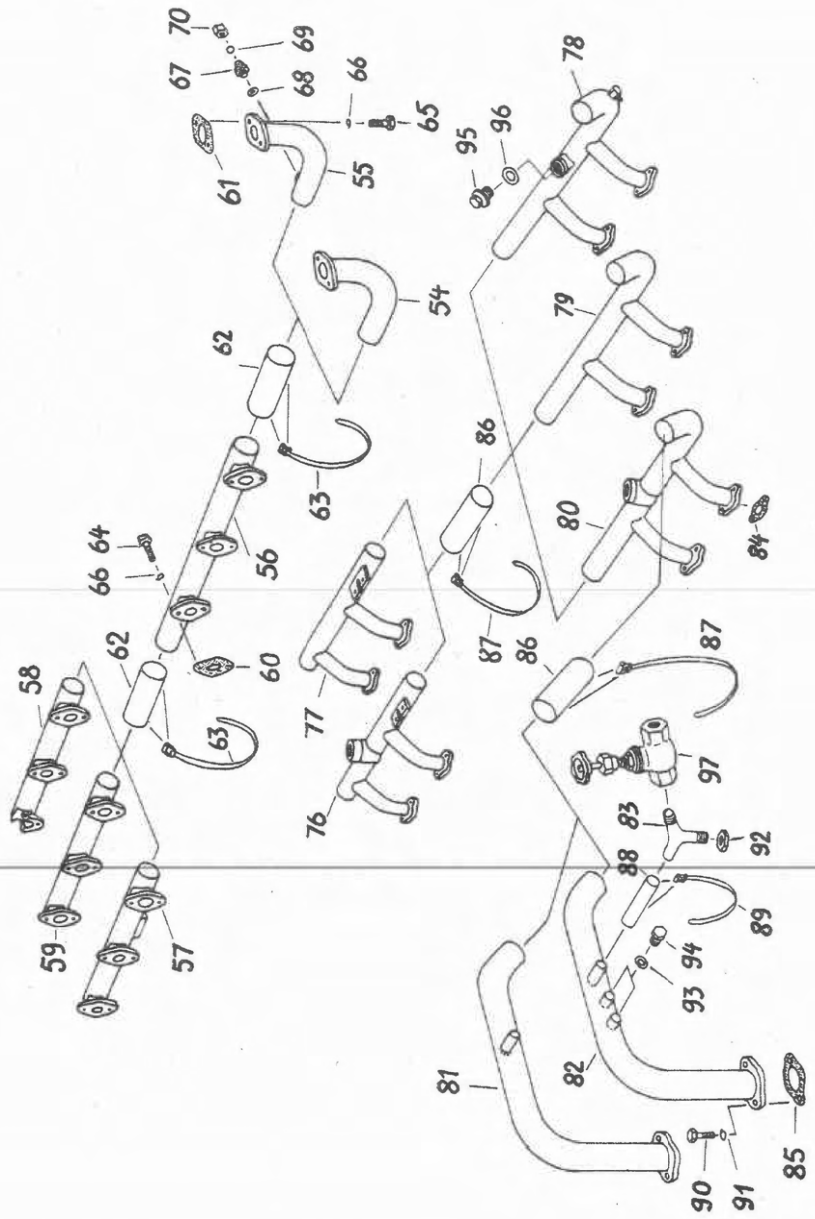

Kühlmittelpumpe und Kühlmittelleitungen

Coolant pump and coolant pipes
Pompe et conduites de l'agent réfrigérant
Bomba y tuberías del refrigerante
Pompa chłodziwa i przewody chłodziwa
Hűtővíz szivattyú és hűtővíz vezeték
Насос и трубопроводы охлаждающей системы

Lfd. Nr.	Kurz-zeichen	Ersatzteil-Nr.	Stück-zahl	Benennung	Masse in kg/Stück
73	×	20-02691-002	1	Kühlmittelrücklaufleitung, Motor-Abgassammelrohr, vollst., besteht aus lfd. Nr. 77, 78, 81, 83 . . . 96	
74	×	20-03287-007	1	Kühlmittelrücklaufleitung, Motor-Abgassammelrohr, vollst., best. a. lfd. Nr. 77, 79, 82 . . . 94, 97, 98	
75	×	20-03293-005	1	Kühlmittelrücklaufleitung, Motor-Abgassammelrohr, vollst., best. a. lfd. Nr. 76, 80, 82 . . . 94, 97, 98	
76		20-01747-003	1	Kühlmittelrücklaufleitung	
77		20-01749-005	1	Kühlmittelrücklaufleitung	
78		20-01748-004	1	Kühlmittelrücklaufleitung	
79		20-03286-006	1	Kühlmittelrücklaufleitung	
80		20-03292-004	1	Kühlmittelrücklaufleitung	
81		20-00412-008	1	Kühlmittelrücklaufleitung	
82		20-03283-003	1	Kühlmittelrücklaufleitung	
83		20-00943-008	1	Rohrwinkel	
84	V 4	26 DIN 71 511	4	Dichtung	
85	V 4	36 DIN 71 511	1	Dichtung	
86	V 4	38 TGL 16 862	2	Dampfschlauch, 70 lang	
87		B 430 TGL 11 046	4	Schlauchbinder	
88	V 4	1–16 TGL 4846	1	Wasserschlauch, 50 lang	
89		B 250 TGL 11 046	2	Schlauchbinder	
90		M 8×22 TGL 0-933	2	Sechskantschraube	0,014
91		B 8 TGL 7403	2	Federring	0,001
92		VP 4–3/8″ TGL 13 419	1	Gegenmutter	0,024
93	V 4	A 14×18 TGL 0-7603	2	Dichtring	0,001
94		M 14×1,5 TGL 0-7604	2	Verschlußschraube	0,025
95		M 24×1,5 TGL 0-7604	1	Verschlußschraube	0,046
96	V 4	A 24×29 TGL 0-7603	1	Dichtring	0,003
97		3/8″ S 40	1	Muffen-Gerade-Sitzventil	0,480
98		20-01763-807	1	Verschlußschraube	
99		20-01764-808	1	Verschlußschraube	
100	×	20-00444-007	1	Kühlmittelrücklaufleitung, Abgassammelrohr-Motoraustritt, vollst., besteht aus lfd. Nr. 105, 108 . . . 115, 118 . . . 122	
101	×	20-03302-008	1	Kühlmittelrücklaufleitung, Abgassammelrohr-Motoraustritt, vollst., besteht aus lfd. Nr. 103, 104, 106 . . . 119	
102	×	20-01793-000	1	Kühlmittelrücklaufleitung, Abgassammelrohr-Motoraustritt, vollst., besteht aus lfd. Nr. 104, 106, 107, 109 . . . 124	
103	×	20-01794-001	1	Kühlmittelrücklaufleitung, Abgassammelrohr-Motoraustritt, vollst., besteht aus lfd. Nr. 104, 105, 106 . . . 111, 115 . . . 121	

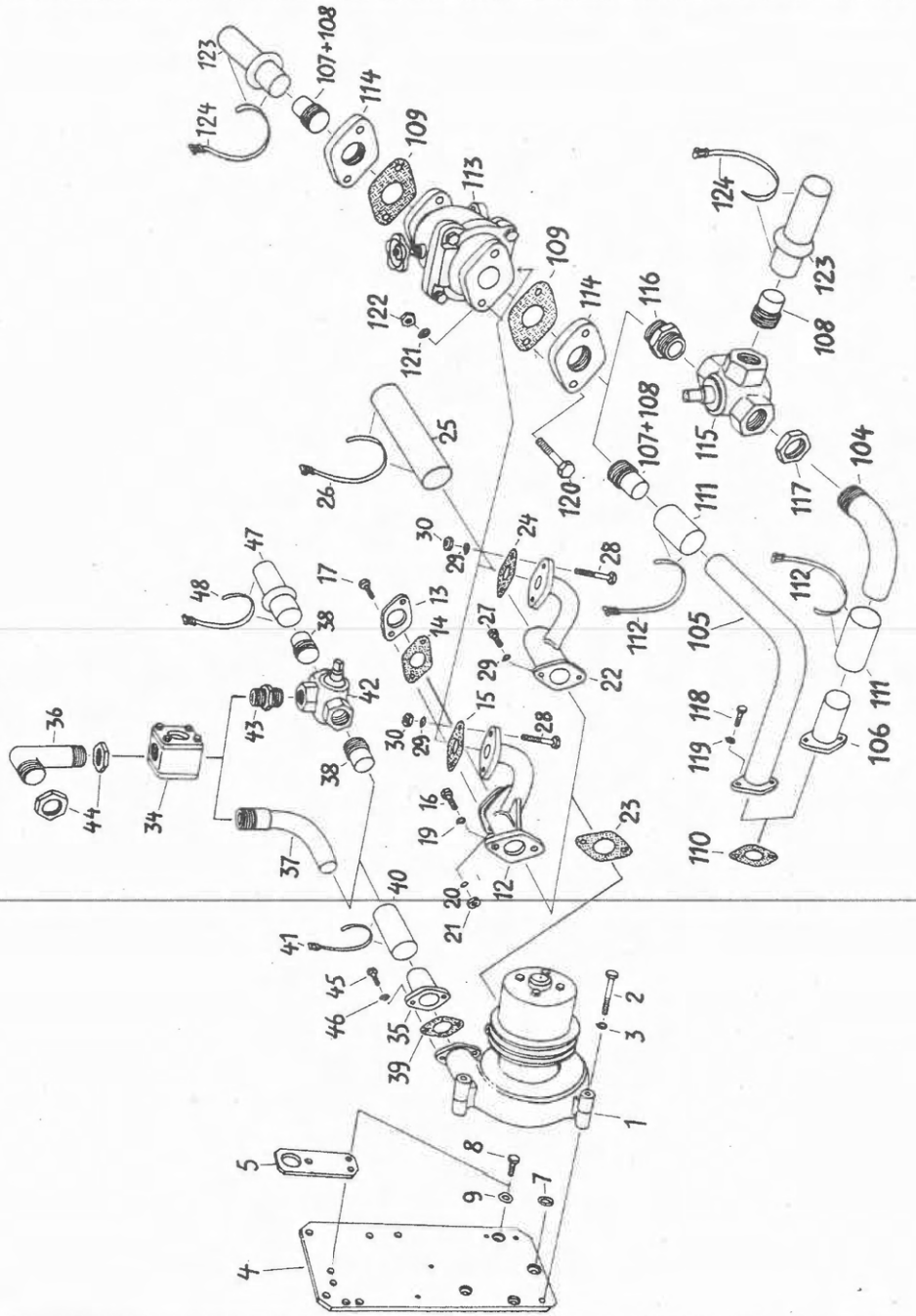

Kühlmittelpumpe und Kühlmittelleitungen

Coolant pump and coolant pipes
Pompe et conduites de l'agent réfrigérant
Bomba y tuberías del refrigerante

Pompa chłodziwa i przewody chłodziwa
Hűtővíz szivattyú és hűtővíz vezeték
Насос и трубопроводы охлаждающей системы

Lfd. Nr.	Kurz-zeichen	Ersatzteil-Nr.	Stück-zahl	Benennung	Masse in kg/Stück
104		20-00987-002	1	Rohrbogen	
105		20-00446-000	1	Rohrbogen	
106		20-00440-003	1	Stutzen	
107		4205-13.1056-04	2	Gewindestück	0,110
108		4205-13.1056-04	1	Gewindestück	0,110
109	V 4	50×2 MWS 422	2	Dichtung	
110	V 4	36 DIN 71 511	1	Dichtung	
111		38 TGL 16 862	1	Dampfschlauch, 70 lang	
112		B 430 TGL 11 046	2	Schlauchbinder	
113		KR 32 545.41	1	Kühlmitteltemperaturregler	8,200
114		20-01926-006	2	Gewindeflansch	0,680
115		B-T 1 1/4" TGL 7847	1	Muffenhahn	3,000
116		VN 8–1 1/4" TGL 13 419	1	Doppelnippel	0,260
117		VP 4–1 1/4" TGL 13 419	1	Gegenmutter	0,124
118		M 8×22 TGL 0-933	2	Sechskantschraube	0,014
119		B 8 TGL 7403	2	Federring	0,001
120		M 12×50 TGL 0-931	4	Sechskantschraube	0,055
121		B 12 TGL 7403	4	Federring	0,003
122		M 12 TGL 0-934	4	Sechskantmutter	0,015
123		478.414.003	2	Kühlwasserschlauch	
124		B 370 TGL 11 046	4	Schlauchbinder	

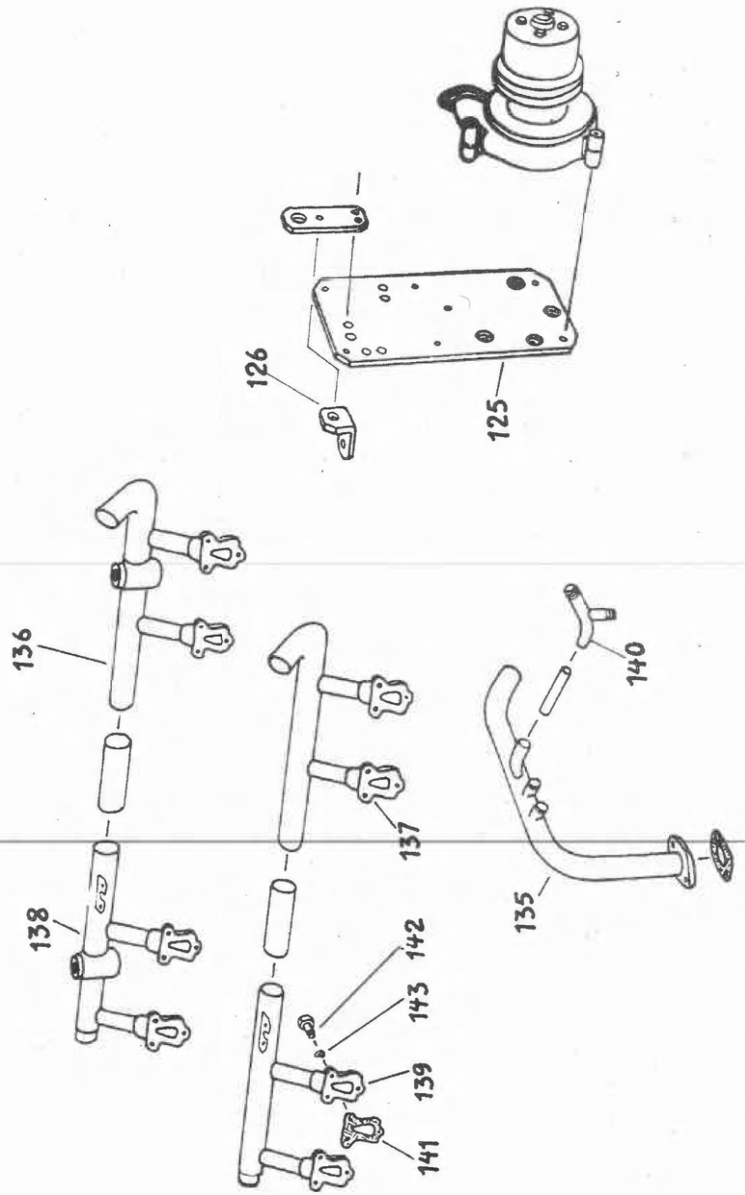

Kühlmittelpumpe und Kühlmittelleitungen

Coolant pump and coolant pipes
Pompe et conduites de l'agent réfrigérant
Bomba y tuberías del refrigerante
Pompa chłodziwa i przewody chłodziwa
Hűtővíz szivattyú és hűtővíz vezeték
Насос и трубопроводы охлаждающей системы

Lfd. Nr.	Kurz-zeichen	Ersatzteil-Nr.	Stück-zahl	Benennung	Masse in kg/Stück
				6 VD 14,5/12-2 SRW	
125		20-03523-003	1	Zwischenplatte	7,92
126		20-03510-007	1	Winkel	0,183
127		M 10×20 TGL 0-933	6	Sechskantschraube	0,023
128		10 TGL 0-137	6	Federscheibe	0,002
129		M 12×25	1	Sechskantschraube	0,037
130		B 12 TGL 7403	1	Federring	0,003
131	×	20-03500-005	1	Kühlmittelrücklaufleitung, Motor-Abgassammelrohr, vollst., besteht aus lfd. Nr. 135, 137, 139 . . . 141, 85 . . . 94, 97, 98, 142, 143	
132	×	20-03501-005	1	Kühlmittelrücklaufleitung, Motor-Abgassammelrohr, vollst., besteht aus lfd. Nr. 135, 137, 139 . . . 141, 85 . . . 94, 142, 143	
133	×	20-03497-008	1	Kühlmittelrücklaufleitung, Motor-Abgassammelrohr, vollst., besteht aus lfd. Nr. 135, 137, 138, 140, 141, 85 . . . 94, 142, 143	
134	×	20-03495-006	1	Kühlmittelrücklaufleitung, Motor-Abgassammelrohr, vollst., besteht aus lfd. Nr. 135, 136, 138, 140, 141, 85 . . . 94, 97, 98, 142, 143	
135		20-03283-003	1	Kühlmittelrücklaufleitung	
136		20-03460-004	1	Kühlmittelrücklaufleitung	
137		20-03465-000	1	Kühlmittelrücklaufleitung	
138		20-03470-006	1	Kühlmittelrücklaufleitung	
139		20-03472-008	1	Kühlmittelrücklaufleitung	
140		20-00943-008	1	Rohrwinkel	
141	V 4	20-01142-001	4	Dichtung	
142		M 6×22 TGL 0-933	12	Sechskantschraube	0,006
143		B 6 TGL 7403	12	Federring	0,004

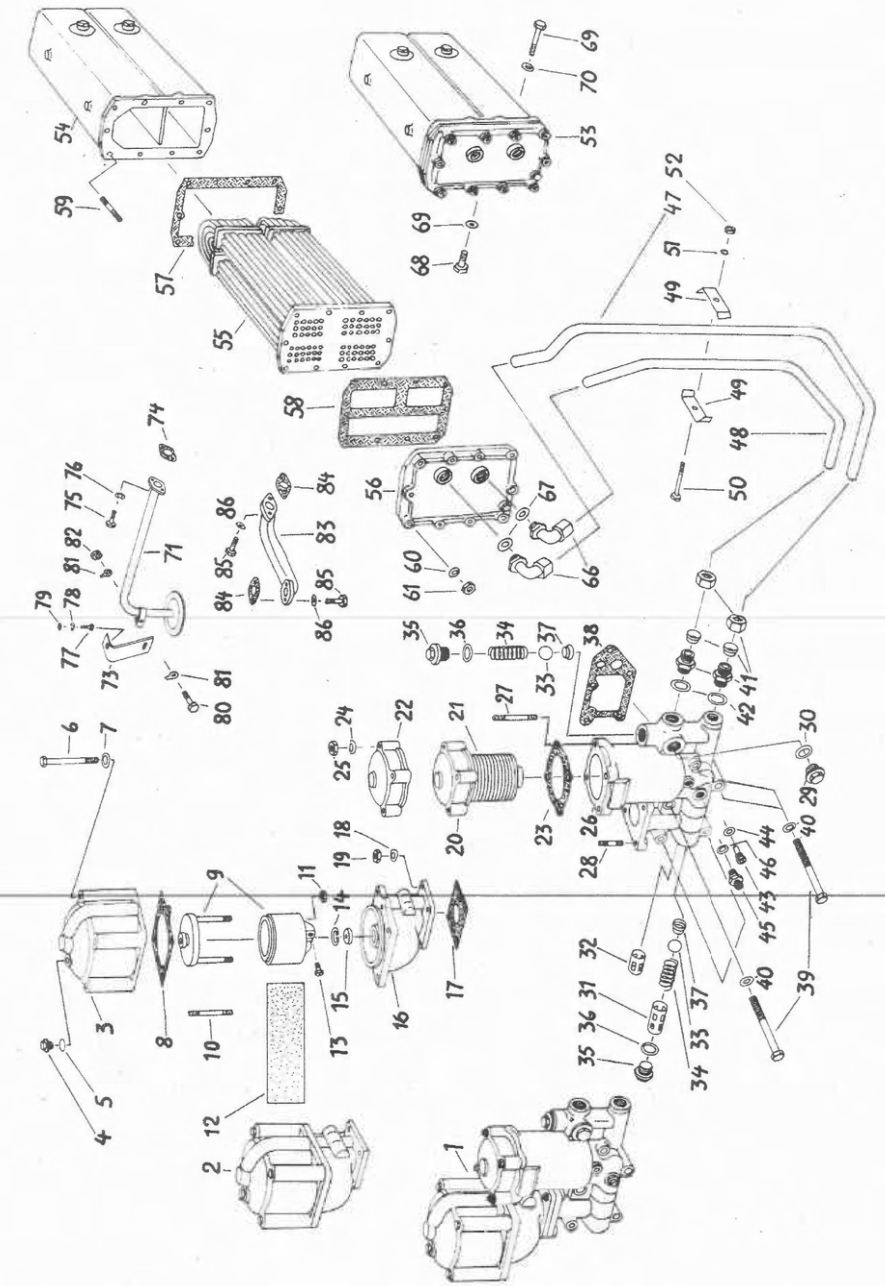

Ölkühlanlage

Oil cooling system
Système de refroidissement de l'huile
Instalación de refrigeración del aceite
Urządzenie chłodnicze olejowe
Olajhűtőberendezés
Система охлаждения масла

Lfd. Nr.	Kurz-zeichen	Ersatzteil-Nr.	Stück-zahl	Benennung	Masse in kg/Stück
1		16-30835-000	1	Ölfilterkombination Typ 90/30 FOS 2-1 + 450 FOR 1-1	
2		16-30005-007	1	Rotationsfilter Typ 450 FOR 1-1	
3		16-34153-006	1	Gehäuseoberteil	
4		M 16×1,5 TGL 0-7604-4 D	1	Verschlußschraube	
5	V 1	C 16×20 TGL 0-7603 Al As	1	Dichtring	
6		M 8×110 TGL 0-931	4	Sechskantschraube	
7		8 TGL 0-137	4	Federscheibe	
8	V 1	16-34065-006	1	Dichtung	
9		16-31032-000	1	Rotor, vollst.	
10		BM 6×80 TGL 0-835	2	Stiftschraube	
11		M 6 TGL 0-934	2	Sechskantmutter	
12	V 1	16-34045-002	1	Papiereinlage	
13		16-34068-000	2	Düse (Größe 1,6)	
14		32 TGL 0-472	1	Sicherungsring	
15	V 4	6201 TGL 2981	1	Rillenkugellager	
16		16-31033-001	1	Gehäuseunterteil, vormontiert	
17	V 4	16-34069-001	1	Fußdichtung	
18		8 TGL 0-137	4	Federscheibe	
19		M 8 TGL 0-934	4	Sechskantmutter	
20		16-31041-001	1	Ölfiltereinsatz, vollst., besteht aus lfd. Nr. 21 und 22	
21		4422	1	Ölfiltereinsatz	
22		16-34027-000	1	Filterdeckel	
23	V 1	16-34028-001	1	Dichtung	
24		8 TGL 0-137	4	Federscheibe	
25		M 8 TGL 0-934	4	Sechskantmutter	
26		16-31037-005	1	Filtergehäuse, vormontiert	
27		BM 8×40 TGL 0-835	4	Stiftschraube	
28		BM 8×25 TGL 0-835	4	Stiftschraube	
29		M 30×2 TGL 0-7604	1	Verschlußschraube	
30	V 4	C 30×36 TGL 0-7603 Al As	1	Dichtring	
31	V 4	16-34071-004	1	Führungshülse für Druckregelventil	
32	V 4	16-34072-005	1	Führungshülse für Pumpenschutzventil	
33	V 4	24 mm III TGL 15 515	3	Kugel	
34	V 4	16-34062-003	3	Druckfeder	
35		16-34026-104	3	Verschlußschraube	
36	V 4	C 30×36 TGL 0-7603 Al As	3	Dichtring	
37	V 4	16-34284-008	3	Ventilsitzring, 2. Übergröße ∅ 27,3 h 11	
38	V 4	16-34075-008	1	Dichtung	
39		M 10×90 TGL 0-931	5	Sechskantschraube	0,058
40		10 TGL 0-137	5	Federscheibe	0,002
41		C 22-160 TGL 0-2353	2	Verschraubung, gerade	
42	V 4	A 26×31 TGL 0-7603	2	Dichtring	0,004
43		8×6-16 TGL 31 739	1	Einschraubstutzen	
44	V 4	A 12×15,5 TGL 0-7603	1	Dichtring	0,001
45		C TGL 0-75 575	1	Anschlußstutzen	0,035

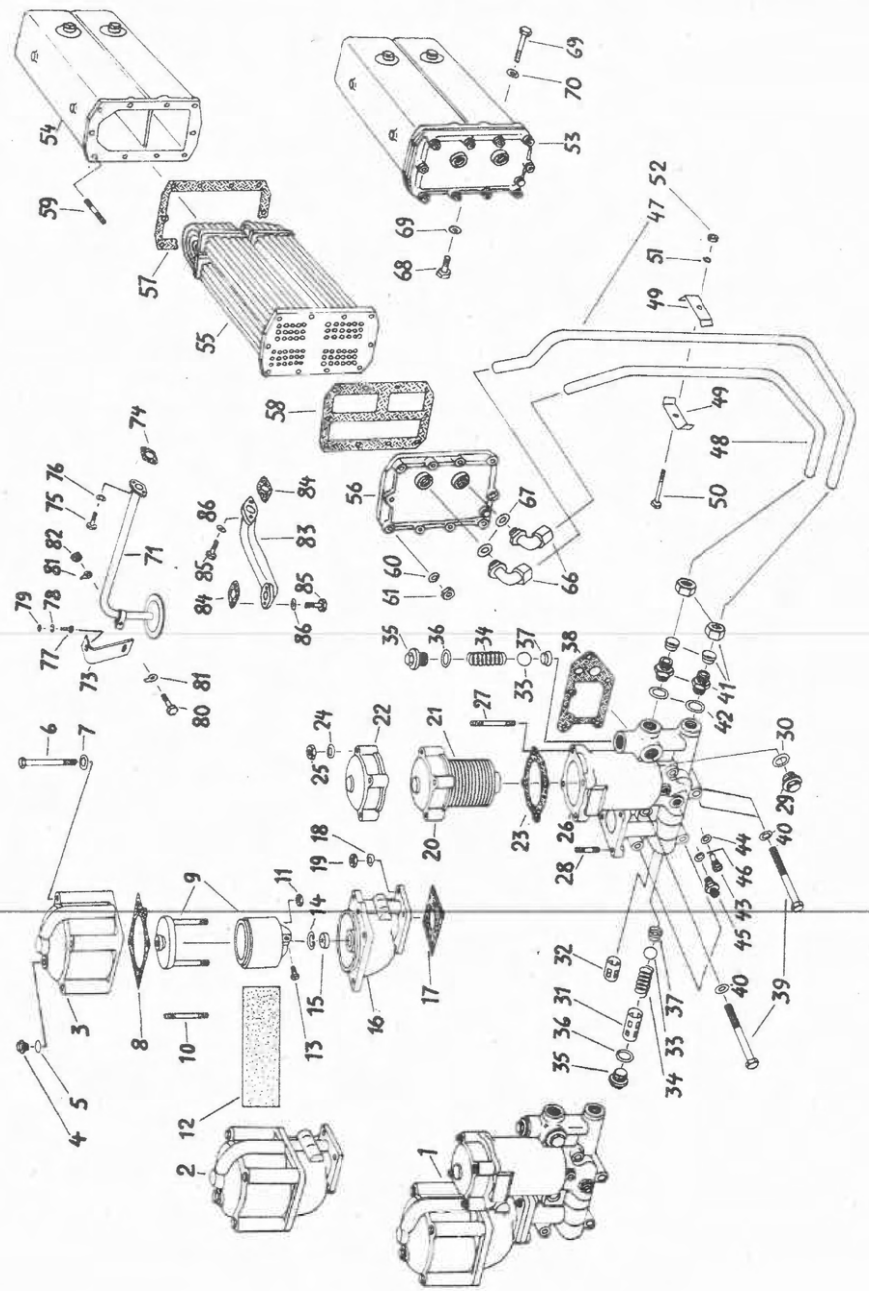

Ölkühlanlage

Oil cooling system
Système de refroidissement de l'huile
Instalación de refrigeración del aceite
Urządzenie chłodnicze olejowe
Olajhűtőberendezés
Система охлаждения масла

Lfd. Nr.	Kurz-zeichen	Ersatzteil-Nr.	Stück-zahl	Benennung	Masse in kg/Stück
46		A 14×18 TGL 0-7603	1	Dichtring	0,001
47		FE 404-15.1284-02	1	Ölleitung	0,885
48		FE 404-15.1283-02	1	Ölleitung	0,600
49		FE 404-15.1285-04	2	Schelle	0,030
50		M 6×35 TGL 0-931	1	Sechskantschraube	0,009
51		B 6 TGL 7403	1	Federring	0,001
52		M 6 TGL 0-934	1	Sechskantmutter	0,002
53		860-700.000/01	1	Öl-Kühlmittel-Wärmeübertrager	
54		860-700.001/01	1	Gehäuse	15,000
55		860-711.000/01	1	Röhrenblock	
56		860-600.002/02	1	Deckel	
57	V 4	860-600.004/03	1	Flachdichtung	
58	V 4	860-600.003/03	1	Flachdichtung	
59		BM 8×50 TGL 0-939	10	Stiftschraube	
60		8 TGL 0-137	10	Federscheibe	
61		M 8 TGL 0-934	10	Sechskantmutter	
62		M 14 × 1,5 TGL 0-910	1	Verschlußschraube	
63	V 4	A 14×18×1 TGL 0-7603	1	Dichtring	
64		M 24×1,5 TGL 0-910	4	Verschlußschraube	
65	V 4	A 24×30×2 TGL 0-7603	4	Dichtring	
66		HV 22-160 TGL 0-2353	2	Verschraubung, winklig	
67		A 26×31 TGL 0-7603	2	Dichtring	
68		M 10×22 TGL 0-933	2	Sechskantschraube	0,024
69		M 10×50 TGL 0-931	2	Sechskantschraube	0,038
70		10 TGL 0-137	4	Federscheibe	0,002
71		20-02180-801	1	Saugleitung, Ersatzteilausführung, besteht aus lfd. Nr. 72, 73, 80 . . . 82	
72		20-01235-006	1	Saugleitung	
73		20-01232-003	1	Befestigungswinkel	0,230
74	V 4	20-02273-003	1	Dichtung, 2 dick	
75		M 8×25 TGL 0-933	2	Sechskantschraube	0,015
76		B 8 TGL 7403	2	Federring	0,001
77		M 8×18 TGL 0-933	1	Sechskantschraube	0,013
78		B 8 TGL 7403	1	Federring	0,001
79		8,4 TGL 0-125	1	Scheibe	0,002
80		M 8×30 TGL 0-931	1	Sechskantschraube	0,016
81	V 4	8,4 TGL 0-93	2	Sicherungsblech	0,002
82		M 8 TGL 0-934	1	Sechskantmutter	0,006
83		FE 404-15.1167-02	1	Druckleitung	
84	V 4	20-02273-003	2	Dichtung, 2 dick	
85		M 8×35 TGL 0-931	4	Sechskantschraube	0,020
86		8 TGL 0-137	4	Federscheibe	0,001

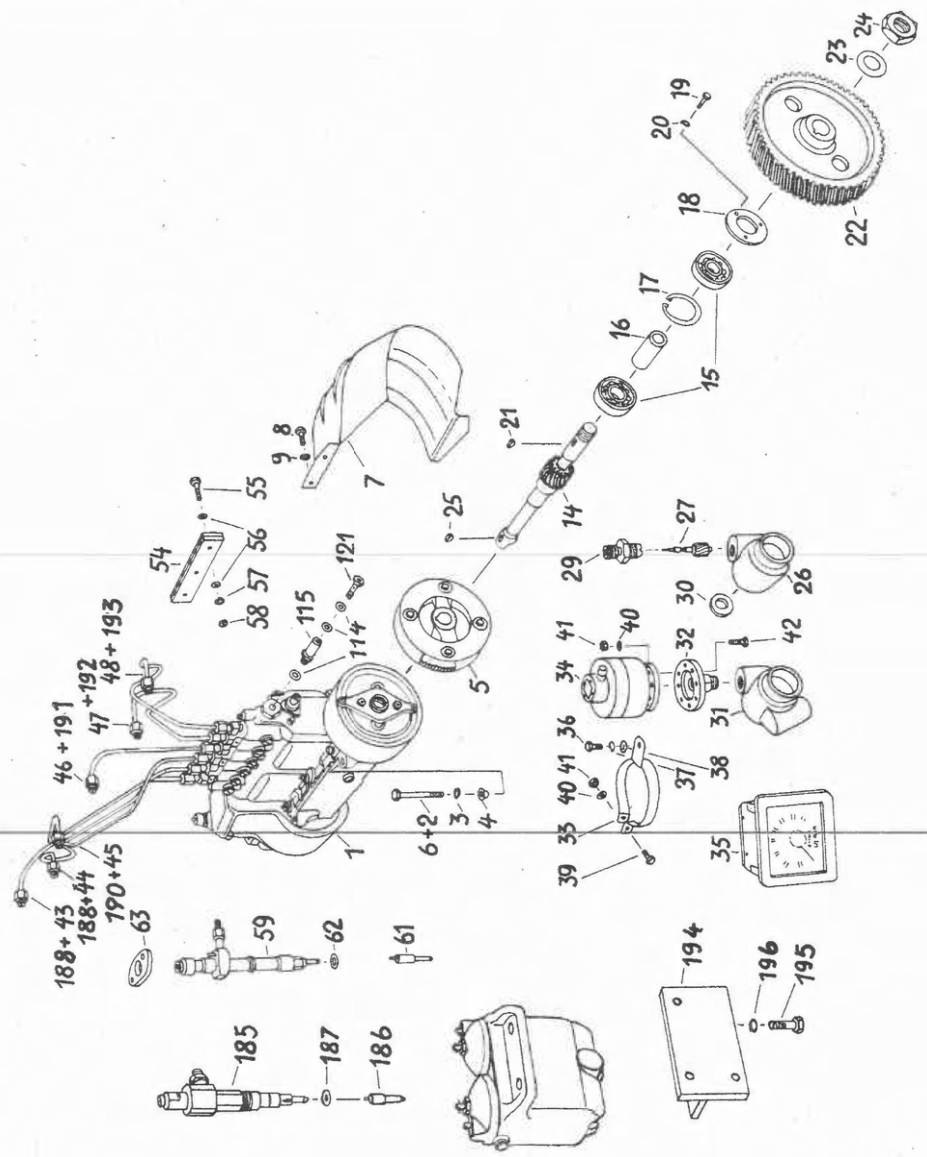

Einspritzanlage

Injection system
Système d'injection
Instalación de inyección
Układ wtryskowy
Befecskendezőszivattyú
Топливная система

Lfd. Nr.	Kurz-zeichen	Ersatzteil-Nr.	Stück-zahl	Benennung	Masse in kg/Stück
1	V 3	DEP 6 B TGL 12 378 Bl. 3	1	Einspritzpumpe, Typen siehe Variantenübersicht	
2		M 8×80 TGL 0-931	3	Sechskantschraube	0,032
3		B 8 TGL 7403	4	Federring	0,001
4		8,4 TGL 0-6319	4	Kugelscheibe	0,005
5		04-63111-015	1	Lamellenkupplung	
6		M 8×90 TGL 0-931	1	Sechskantschraube	
7		20-00612-007	1	Schutz für Einspritzpumpenkupplung	
8		M 8×12 TGL 0-933	3	Sechskantschraube	0,011
9		B 8 TGL 7403	3	Federring	0,001
10	×	20-00925-006	1	Einspritzpumpenantrieb, vollst., besteht aus lfd. Nr. 14 . . . 30	
11	×	20-01166-000	1	Einspritzpumpenantrieb, vollst., besteht aus lfd. Nr. 14 . . . 28, 30	
12	×	20-02905-000	1	Einspritzpumpenantrieb, vollst., besteht aus lfd. Nr. 14 . . . 25, 27 . . . 31 (lfd. Nr. 27 = 2×)	
13	×	20-02906-001	1	Einspritzpumpenantrieb, vollst., besteht aus lfd. Nr. 14 . . . 25, 27 . . . 31 (lfd. Nr. 27 + 29 = 2×)	
14		20-03546-001	1	Antriebswelle mit Antriebsrad	0,871
15	V 5	6204 J TGL 2981	2	Rillenkugellager	0,106
16		27-00476-005	1	Abstandsrohr	0,120
17		47 TGL 0-472	1	Sicherungsring	0,006
18		27-00471-000	1	Deckel	0,065
19		M 6×12 TGL 0-933	3	Sechskantschraube	0,005
20		B 6 TGL 7403	3	Federring	0,001
21		6×11 TGL 9499	1	Scheibenfeder	0,011
22	V 5	20-00635-005	1	Einspritzpumpenrad	2,250
23		27-00053-000	1	Scheibe	
24		M 20×1,5 TGL 0-936	1	Sechskantmutter	0,033
25		4×7,5 TGL 9499	1	Scheibenfeder	0,003
26		27-01262-008	1	Gehäuse	0,165
27		27-01264-026 (2)	1	Abtriebsrad, 14 Zähne	0,090
28					
29		27-01241-028 (2)	1	Laufbuchse	0,100
30	V 4	D 20×47×7 TGL 16 454	1	Wellendichtring	
31		20-02904-008	1	Gehäuse	0,150
32		20-00629-007	1	Laufbuchse	
33		20-03880-006	1	Befestigungsschelle	
34		DG 2	1	Drehzahlgeber mit geschlitzter Antriebswelle, Drehzahlbereich 0 . . . 1000 U/min bzw. 0 . . . 1250 U/min	
35		P 144 KR	1	Kreisskaleninstrument, Skalenbeschriftung 0 . . . 2000 U/min bzw. 0 . . . 2500 U/min	
36		M 10×18 TGL 0-933	1	Sechskantschraube	0,022
37		B 10 TGL 7403	1	Federring	0,002
38		10,5 TGL 0-125	1	Scheibe	0,004

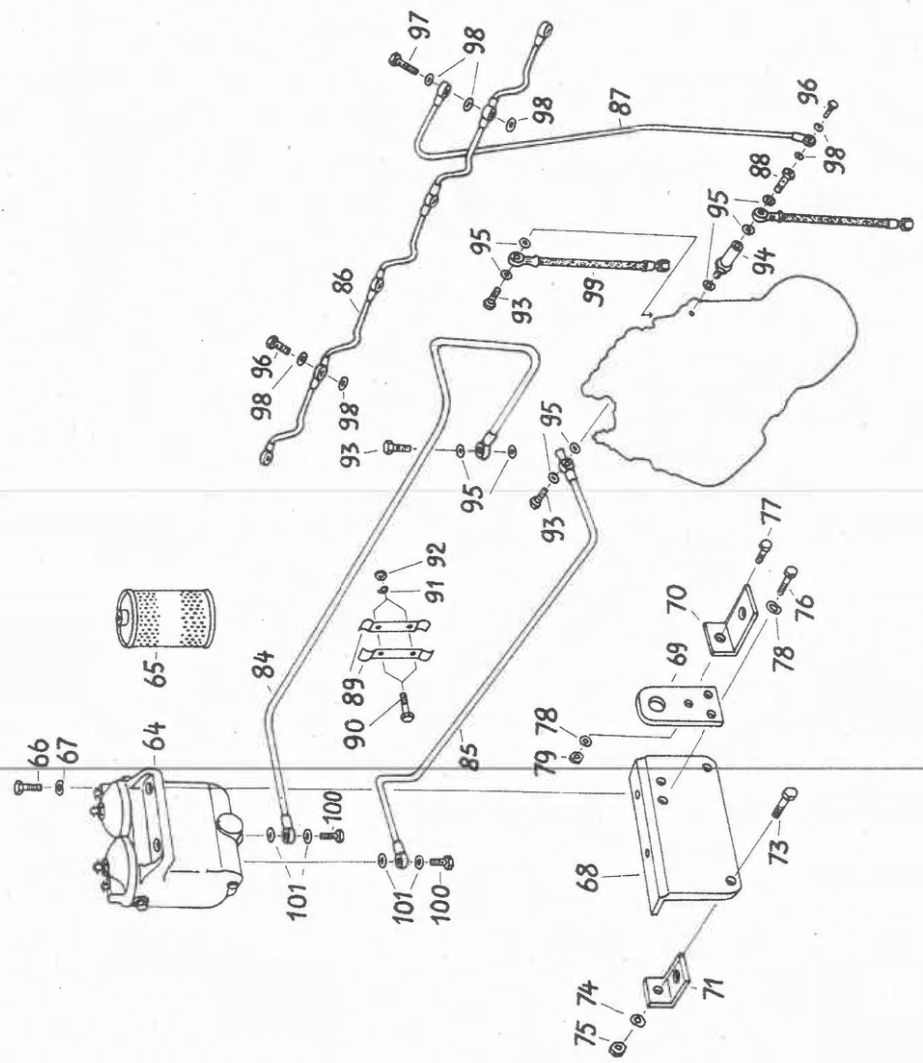

Einspritzanlage

Injection system
Système d'injection
Instalación de inyección
Układ wtryskowy
Befecskendezőszivattyú
Топливная система

Lfd. Nr.	Kurz-zeichen	Ersatzteil-Nr.	Stück-zahl	Benennung	Masse in kg/Stück
39		M 6×16 TGL 0-933	1	Sechskantschraube	0,005
40		6 TGL 0-137	5	Federscheibe	0,001
41		M 6 TGL 0-934	5	Sechskantmutter	0,002
42		M 6×25 TGL 0-931	4	Sechskantschraube	0,007
43	V 6	20-00965-005	1	Einspritzleitung, Zylinder 1	
44	V 6	20-00966-006	1	Einspritzleitung, Zylinder 2	
45	V 6	20-00967-007	1	Einspritzleitung, Zylinder 3	
46	V 6	20-00968-008	1	Einspritzleitung, Zylinder 4	
47	V 6	20-00969-000	1	Einspritzleitung, Zylinder 5	
48	V 6	20-00970-002	1	Einspritzleitung, Zylinder 6	
49		27-01254-008	4	Schelle	
50		27-01255-000	4	Schlauchstück	
51		M 4×20 TGL 0-931	2	Sechskantschraube	0,002
52		B 4 TGL 7403	2	Federring	0,001
53		M 4 TGL 0-934	2	Sechskantmutter	0,001
54		20-03930-000	1	Klemmleiste, besteht aus 2 Teilen	
55		M 6×30 TGL 0-931	4	Sechskantschraube	0,008
56		6,4 TGL 0-9021	8	Scheibe	0,003
57		B 6 TGL 7403	4	Federring	0,001
58		M 6 TGL 0-934	4	Sechskantmutter	0,002
59		FE 404-17.1184-E	6	Düsenhalter mit Einspritzdüse, Ersatzteilausführung, eingestellt auf 185 kp/cm²	
60		SCN 120/130-2.5 WZV	6	Düsenhalter	0,610
61	V 4	SE 170-66-1 TGL 12 384 Blatt 3	6	Einspritzdüse	0,087
62	V 4	27-01246-008	6	Dichtring	0,003
63		20-00771-004	6	Druckflansch	0,250
64		950.1	1	Kraftstoffdoppelfilter	3,000
65	V 1	FKP 120	2	Filtereinsatz (Papier)	
66		M 12×35 TGL 0-933	2	Sechskantschraube	0,044
67		12 TGL 0-137	2	Federscheibe	0,003
68		20-00540-007	1	Konsole	
69		20-00646-008	1	Aufhängeblech	0,434
70		FE 404-09.1051-04	1	Winkel	
71		20-00547-005	2	Winkel	
72		16 TGL 0-137	2 . . . 6	Federscheibe	0,006
73		M 12×30 TGL 0-933	2	Sechskantschraube	0,040
74		12 TGL 0-137	2	Federscheibe	0,003
75		M 12 TGL 0-934	2	Sechskantmutter	0,015
76		M 10×20 TGL 0-933	2	Sechskantschraube	0,023
77		M 10×30 TGL 0-933	1	Sechskantschraube	0,028
78		10 TGL 0-137	3	Federscheibe	0,002
79		M 10 TGL 0-934	1	Sechskantmutter	0,011
80	×	20-02699-001	1	Kraftstoffleitungen, vollst., besteht aus lfd. Nr. 84 . . . 101	
81	×	20-02823-007	1	Kraftstoffleitungen, vollst., besteht aus lfd. Nr. 102 . . . 130	

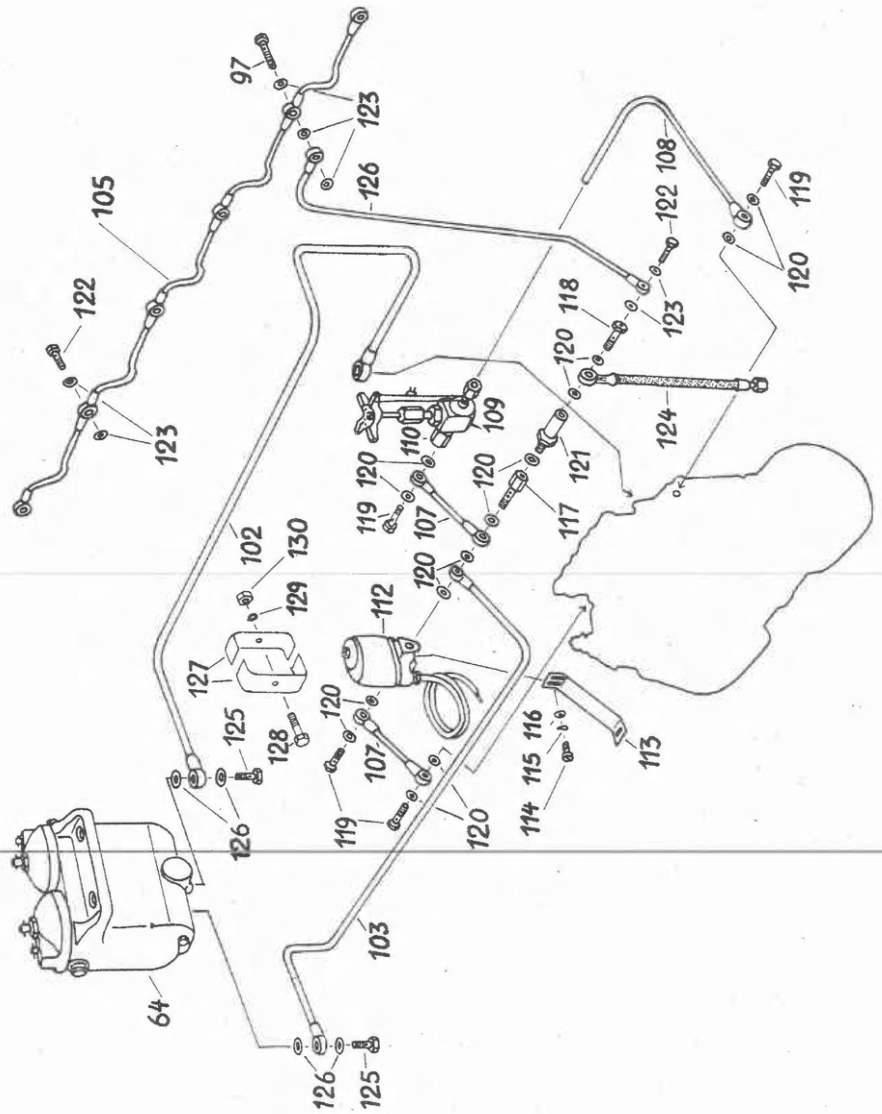

Einspritzanlage

Injection system
Système d'injection
Instalación de inyección
Układ wtryskowy
Befecskendezőszivattyú
Топливная система

Lfd. Nr.	Kurz-zeichen	Ersatzteil-Nr.	Stück-zahl	Benennung	Masse in kg/Stück
82	×	20-01892-003	1	Kraftstoffleitungen, vollst., besteht aus lfd. Nr. 131 . . . 152	
83	×	20-01893-004	1	Kraftstoffleitungen, vollst., besteht aus lfd. Nr. 153 . . . 183	
84	V 6	20-02700-005	1	Kraftstoffleitung Förderpumpe-Filter	
85	V 6	20-02702-007	1	Kraftstoffleitung Filter-Einspritzpumpe	
86	V 6	20-00794-002	1	Leckkraftstoffleitung I	
87	V 6	20-02704-000	1	Leckkraftstoffleitung II	
88		20-00254-001	1	Hohlschraube	0,025
89		20-02708-004	2	Schelle	
90		M 6×16 TGL 0-933	2	Sechskantschraube	0,005
91		B 6 TGL 7403	2	Federring	0,001
92		M 6 TGL 0-934	2	Sechskantmutter	0,002
93		A 10 TGL 21 619	3	Hohlschraube	0,026
94		1 TGL 12 390	1	Überströmventil	0,045
95	V 4	A 14×18 TGL 0-7603	9	Dichtring	0,001
96		A 5 TGL 21 619	6	Hohlschraube	0,008
97		2,5/3 MWS 421	1	Doppelhohlschraube	0,011
98	V 2	A 8×11,5 TGL 0-7603	15	Dichtring	0,001
99		AC 8×320 HFPS 18 113	2	Schlauch	0,135
100		A 15 TGL 21 619	2	Hohlschraube	0,042
101	V 4	A 18×22 TGL 0-7603	4	Dichtring	0,001
102	V 6	20-02700-005	1	Kraftstoffleitung Förderpumpe-Filter	
103	V 6	20-02709-005	1	Kraftstoffleitung Filter-Magnetventil	
104	V 6	20-00485-007	1	Kraftstoffleitung Magnetventil-Einspritzpumpe	
105	V 6	20-00794-002	1	Leckkraftstoffleitung I	
106	V 6	20-02804-004	1	Leckkraftstoffleitung II	
107	V 6	20-00485-007	1	Kraftstoffleitung Magnetventil-Einspritzpumpe	
108	V 6	20-03038-008	1	Kraftstoffleitung Drosselventil-Einspritzpumpe	
109		DV 8-400-10-B für Stahlrohre	1	Drosselventil	0,575
110		20-00557-007	1	Reduzierstück	0,055
111	V 4	A 18×22 TGL 0-7603	1	Dichtring	0,001
112		627.52 24 V Gleichstrom	1	Magnetventil	1,000
113		20-00558-008	1	Konsole	0,130
114		BM 5×14 TGL 0-84	2	Zylinderschraube	0,003
115		B 5 TGL 7403	2	Federring	0,001
116		5,3 TGL 0-125	2	Scheibe	0,001
117		FE 404-17.1190-04	1	Doppelhohlschraube	0,048
118		20-00254-001	1	Hohlschraube	0,025
119		A 10 TGL 21 619	6	Hohlschraube	0,026

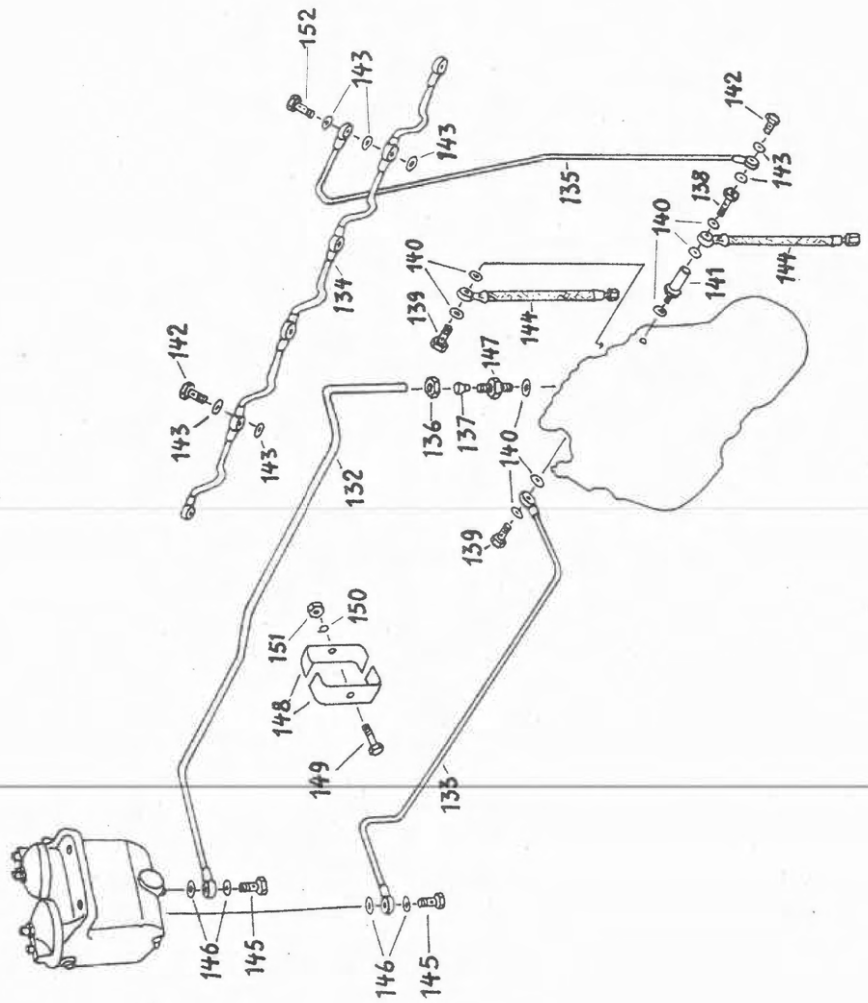

Einspritzanlage

Injection system
Système d'injection
Instalación de inyección

Układ wtryskowy
Befecskendezőszivattyú
Топливная система

Lfd. Nr.	Kurz-zeichen	Ersatzteil-Nr.	Stück-zahl	Benennung	Masse in kg/Stück
120	V 4	A 14×18 TGL 0-7603	18	Dichtring	0,001
121	V 4	1 TGL 12 390	1	Überströmventil	0,045
122		A 5 TGL 21 619	6	Hohlschraube	0,008
123	V 2	A 8×11,5 TGL 0-7603	15	Dichtring	0,001
124	V 4	AC 8×320 HFPS 18 113	2	Schlauch	0,135
125		A 15 TGL 21 619	2	Hohlschraube	0,042
126	V 4	A 18×22 TGL 0-7603	4	Dichtring	0,001
127		FE 404-17.1135-04	2	Schelle	0,010
128		M 6×22 TGL 0-933	1	Sechskantschraube	0,006
129		B 6 TGL 7403	1	Federring	0,001
130		M 6 TGL 0-934	1	Sechskantmutter	0,002
131		FE 404-17.1170-E	1	Kraftstoffleitung, Ersatzteilausführung Förderpumpe-Filter besteht aus lfd. Nr. 133, 137, 138	
132		20-01889-008	1	Kraftstoffleitung Förderpumpe-Filter	
133		20-01890-001	1	Kraftstoffleitung Filter-Einspritzpumpe	
134		20-00794-002	1	Leckkraftstoffleitung I	
135		20-01485-006	1	Leckkraftstoffleitung II	
136		m 10 L-A TGL 0-3870	1	Überwurfmutter	
137		d 10 L-S TGL 0-3861	1	Schneidring	
138		20-00254-001	1	Hohlschraube	0,025
139		A 10 TGL 21 619	2	Hohlschraube	0,026
140	V 4	A 14×18 TGL 0-7603	7	Dichtring	0,001
141		1 TGL 12 390	1	Überströmventil	0,045
142		A 5 TGL 21 619	6	Hohlschraube	0,008
143	V 2	A 8×11,5 TGL 0-7603	15	Dichtring	0,001
144		AC 8×320 HFPS 18 113	2	Schlauch	
145		A 15 TGL 21 619	2	Hohlschraube	0,042
146	V 4	A 18×22 TGL 0-7603	4	Dichtring	0,001
147		L 10 N-01 TGL 0-3901	1	Einschraubstutzen	
148		FE 404-17.1135-04	2	Schelle	0,010
149		M 6×22 TGL 0-933	1	Sechskantschraube	0,006
150		B 6 TGL 7403	1	Federring	0,001
151		M 6 TGL 0-934	1	Sechskantmutter	0,002
152		2,5/3 MWS 421	1	Doppelhohlschraube	0,011
153		FE 404-17.1170-E	1	Kraftstoffleitung, Ersatzteilausführung Förderpumpe-Filter besteht aus lfd. Nr. 154, 176, 177	
154	V 6	20-01889-008	1	Kraftstoffleitung Förderpumpe-Filter	
155	V 6	20-01891-002	1	Kraftstoffleitung Filter-Magnetventil	
156	V 6	20-00485-007	1	Kraftstoffleitung Magnetventil-Einspritzpumpe	
157	V 6	20-01532-006	1	Leckkraftstoffleitung	

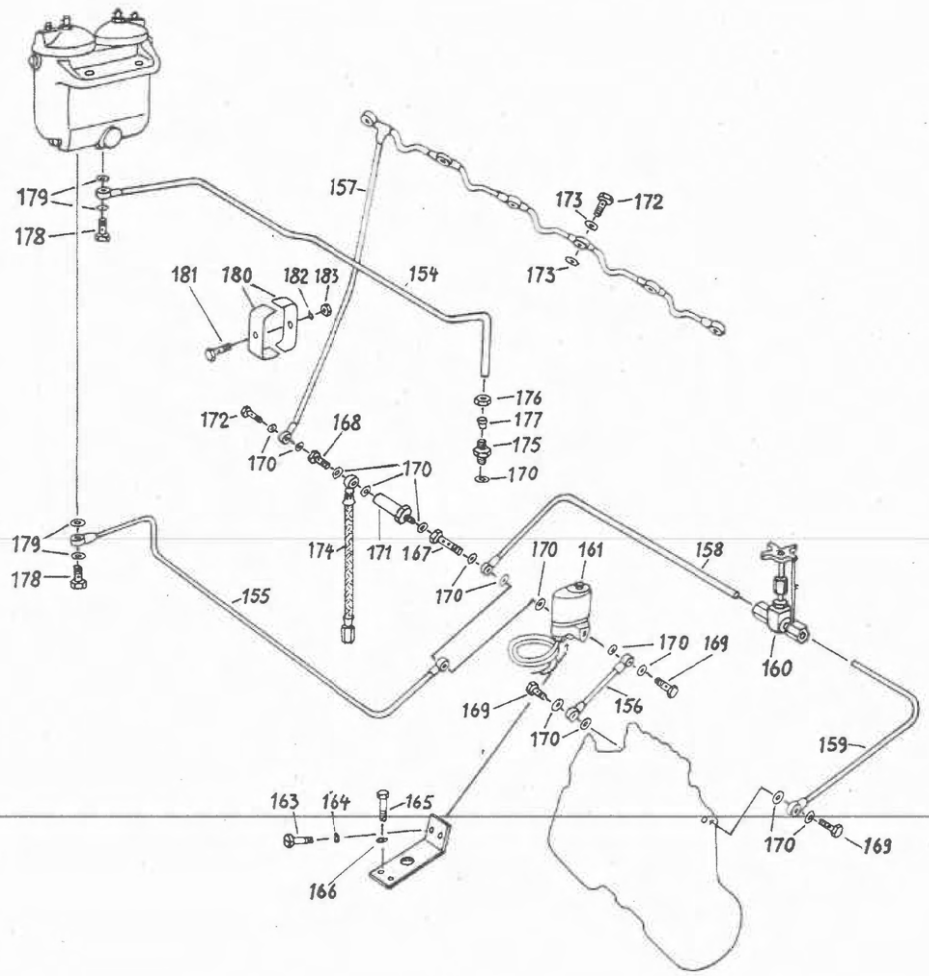

Einspritzanlage

Injection system
Système d'injection
Instalación de inyección
Układ wtryskowy
Befecskendezőszivattyú
Топливная система

Lfd. Nr.	Kurz-zeichen	Ersatzteil-Nr.	Stück-zahl	Benennung	Masse in kg/Stück
158	V 6	20-01535-000	1	Kraftstoffleitung Magnetventil-Drosselventil	
159	V 6	20-00480-002	1	Kraftstoffleitung Drosselventil-Einspritzpumpe	
160		DV 8-400-10-B für Stahlrohre	1	Drosselventil	
161		627.52 24 V Gleichstrom	1	Magnetventil	1,000
162		FE 404-35.1198-03	1	Winkel	0,069
163		BM 5×14 TGL 0-84	2	Zylinderschraube	0,003
164		B 5 TGL 7403	2	Federring	0,001
165		M 6×16 TGL 0-933	2	Sechskantschraube	0,005
166		B 6 TGL 7403	2	Federring	0,001
167		FE 404-17.1190-04	1	Doppelhohlschraube	0,050
168		20-00254-001	1	Hohlschraube	0,025
169		A 10 TGL 21 619	4	Hohlschraube	0,026
170	V 4	A 14×18 TGL 0-7603	15	Dichtring	0,001
171	V 4	1 TGL 12 390	1	Überströmventil	0,045
172		A 5 TGL 21 619	6	Hohlschraube	0,008
173	V 2	A 8×11,5 TGL 0-7603	15	Dichtring	0,001
174		AC 8×320 HFPS 18 113	2	Schlauch	1,350
175		L 10 M-01 TGL 0-3901	1	Einschraubstutzen	0,020
176		m 10 L-A TGL 0-3870	1	Überwurfmutter	0,027
177		d 10 L-S TGL 0-3861	1	Schneidring	0,002
178		A 15 TGL 21 619	2	Hohlschraube	0,042
179	V 4	A 18×22 TGL 0-7603	4	Dichtring	0,001
180		FE 404-17.1135-04	2	Schelle	
181		M 6×22 TGL 0-933	1	Sechskantschraube	0,006
182		B 6 TGL 7403	1	Federring	0,001
183		M 6 TGL 0-934	1	Sechskantmutter	0,002

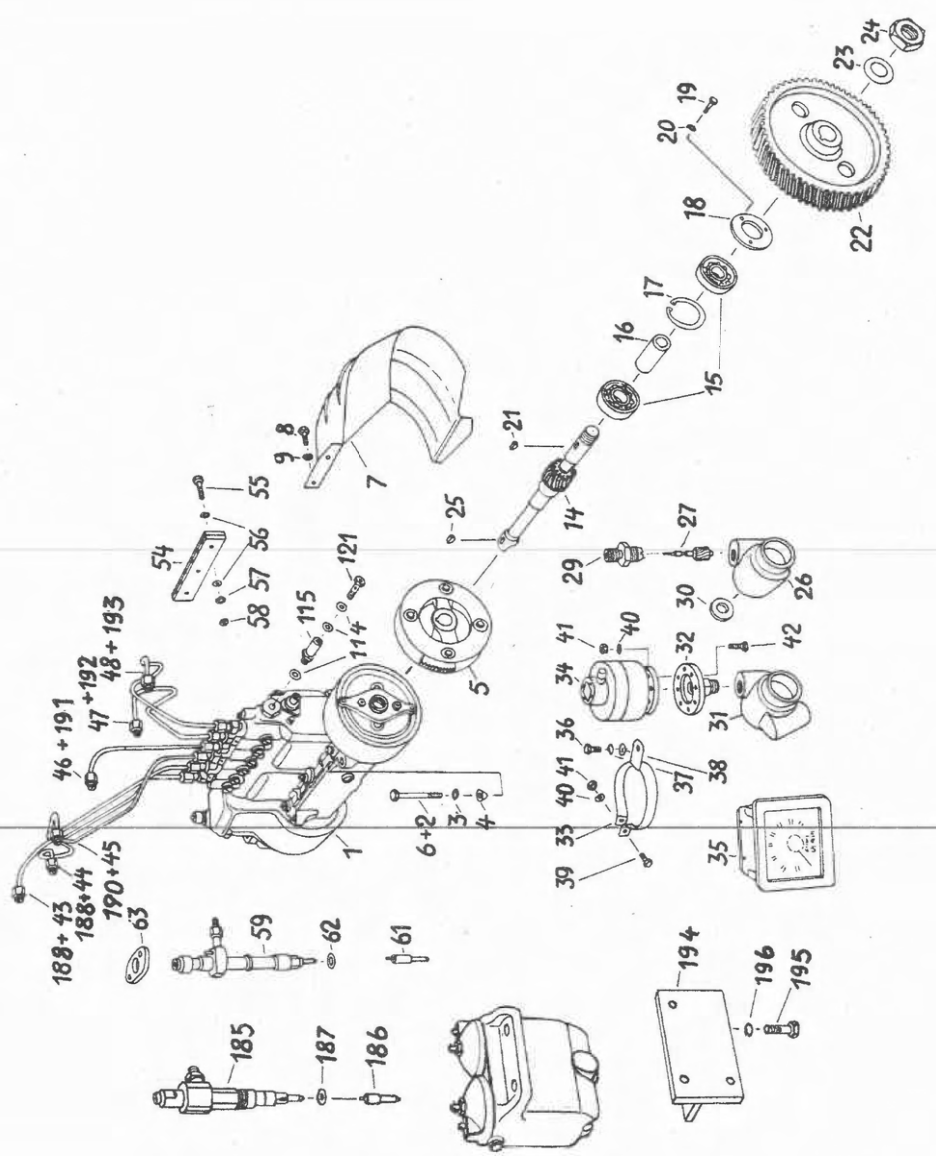

Injection system
Système d'injection
Instalación de inyección

Układ wtryskowy
Befecskendezőszivattyú
Топливная система

Lfd. Nr.	Kurz-zeichen	Ersatzteil-Nr.	Stück-zahl	Benennung	Masse in kg/Stück
				6 VD 14,5/12-2 SRW	
184	×	20-01149-008	6	Düsenhalter mit Einspritzdüse, eingestellt auf 185 kp/cm²	
185		SBN 95/140 W-002	6	Düsenhalter	0,895
186	V 4	SE 170-66-1 TGL 12 384 Bl. 3	6	Einspritzdüse	0,087
187	V 4	27-01246-008	6	Dichtring	0,003
188	V 6	20-03899-008	1	Einspritzleitung, Zylinder 1	
189	V 6	20-03900-003	1	Einspritzleitung, Zylinder 2	
190	V 6	20-03901-004	1	Einspritzleitung, Zylinder 3	
191	V 6	20-03902-005	1	Einspritzleitung, Zylinder 4	
192	V 6	20-03903-006	1	Einspritzleitung, Zylinder 5	
193	V 6	20-03904-007	1	Einspritzleitung, Zylinder 6	
194		20-03514-002	1	Konsole für Kraftstoffilter	
195		M 10×25 TGL 0-933	3	Sechskantschraube	
196		B 10 TGL 7403	3	Federring	

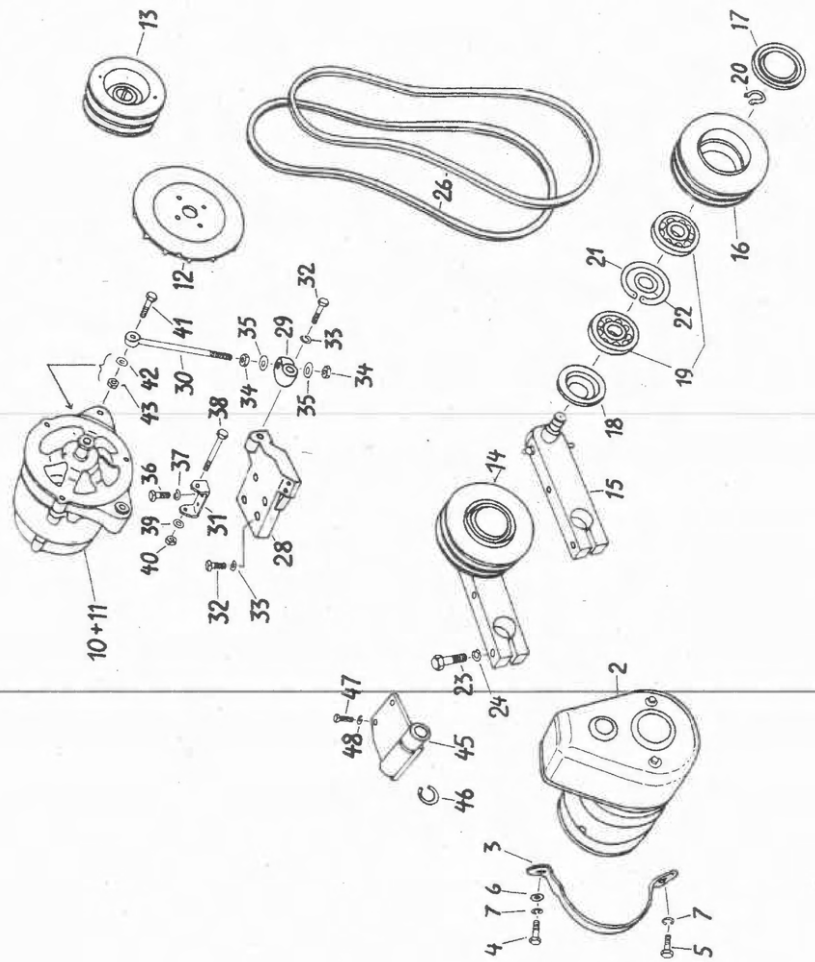

Elektrische Anlage

Electrical system
Installation électrique
Instalación eléctrica
Instalacja elektryczna
Villamosfelszerelés
Электрооборудование

Lfd. Nr.	Kurz-zeichen	Ersatzteil-Nr.	Stück-zahl	Benennung	Masse in kg/Stück
1	×	20-01895-801	1	Anlaßvorrichtung, vollst., besteht aus lfd. Nr. 2 . . . 7	
2		8203.9/06	1	Anlasser	26,000
3		20-00766-007	2	Bügel	0,330
4		M 10×35 TGL 0-933	2	Sechskantschraube	0,031
5		M 10×20 TGL 0-933	2	Sechskantschraube	0,023
6		20-00547-004	2	Unterlegscheibe	0,020
7		B 10 TGL 7403	4	Federring	0,002
8	×	20-00860-005	1	Lichtmaschine, vollst., besteht aus lfd. Nr. 10, 12, 13	
9	×	20-00861-006	1	Lichtmaschine, vollst., besteht aus lfd. Nr. 11 . . . 13	
10	V 4	8042.3/109 TGL 27 124	1	Drehstromlichtmaschine 12 V/42 A	4,200
11	V 4	8043.3/109 TGL 27 124	1	Drehstromlichtmaschine 24 V/25 A	4,200
12		8009.7	1	Lüfter	
13		20-02631-008	1	Keilriemenscheibe	
14		20-01006-002	1	Spannrolle, vollst., besteht aus lfd. Nr. 15 . . . 25	
15		20-01113-005	1	Hebel	1,310
16		4240-22.1160-03	1	Keilriemenscheibe	1,500
17		4240-22.1164-04	1	Abdeckscheibe	0,007
18		SK 4.17 114	1	Abdeckscheibe	0,007
19	V 4	6204 J TGL 2981	2	Rillenkugellager	0,106
20		20 TGL 0-471	1	Sicherungsring	0,001
21		47 TGL 0-472	1	Sicherungsring	0,006
22		20×2 TGL 10 404	1	Paßscheibe	0,005
23		M 10×35 TGL 0-933	1	Sechskantschraube	0,030
24		B 10 TGL 7403	1	Federring	0,002
25		A 8 TGL 0-71 412	1	Kegelschmierkopf	0,004
26	V 3	2-SPA 1550-Z TGL 14 489		Schmalkeilriemensatz	0,370
27	×	20-00503-002	1	Lichtmaschinenbock, vollst., besteht aus lfd. Nr. 28 . . . 43	
28		20-00553-003	1	Lichtmaschinenbock	2,130
29		4240-22.1157-04	1	Spannstück	0,115
30		4240-22.1150-04	1	Augenschraube	0,160
31		FE 404-22.1103-04	1	Winkel	0,150
32		M 8×40 TGL 0-931	5	Sechskantschraube	0,020
33		B 8 TGL 7403	5	Federring	0,001
34		M 12 TGL 0-934	2	Sechskantmutter	0,015
35		12 TGL 0-137	2	Federscheibe	0,003
36		M 8×20 TGL 0-933	2	Sechskantschraube	0,013
37		B 8 TGL 7403	2	Federring	0,001
38		CM 8×80 TGL 0-931	1	Sechskantschraube	0,032
39		8 TGL 0-137	1	Federscheibe	0,001
40		M 8 TGL 0-934	1	Sechskantmutter	0,006
41		M 8×35 TGL 0-931	1	Sechskantschraube	0,018
42		8 TGL 0-137	1	Federscheibe	0,001

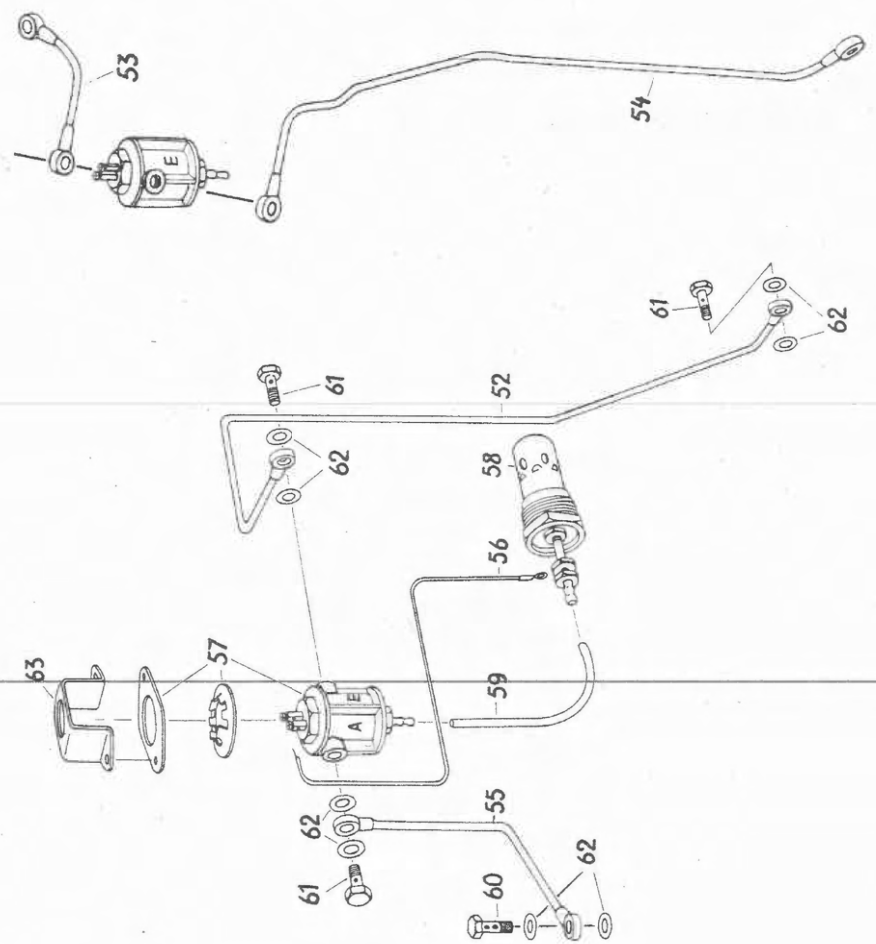

Elektrische Anlage

Electrical system
Installation électrique
Instalación eléctrica
Instalacja elektryczna
Villamosfelszerelés
Электрооборудование

Lfd. Nr.	Kurz-zeichen	Ersatzteil-Nr.	Stück-zahl	Benennung	Masse in kg/Stück
43		M 8 TGL 0-934	1	Sechskantmutter	0,006
44	×		1	Lagerbock, vollst., besteht aus lfd. Nr. 45 . . . 48	
45		20-00984-008	1	Lagerbock	0,874
46		25 TGL 0-471	1	Sicherungsring	0,002
47		M 8×20 TGL 0-933	4	Sechskantschraube	0,013
48		B 8 TGL 7403	4	Federring	0,001
49	×	20-01904-000	1	Kaltstartgerät, vollst., besteht aus lfd. Nr. 52, 53, 56 . . . 64, 66	
50	×	20-02707-003	1	Kaltstartgerät, vollst., besteht aus lfd. Nr. 52, 55 . . . 63, 65, 66	
51	×	20-03687-005	1	Kaltstartgerät, vollst., besteht aus lfd. Nr. 54 . . . 63, 65, 66	
52		20-01905-001	1	Kraftstoffleitung Einspritzpumpe-Magnetventil	
53		20-01906-002	1	Kraftstoffleitung Magnetventil-Düsenhalter	
54		20-03659-001	1	Kraftstoffleitung Umgehungsleitung-Magnetventil	
55		20-02710-007	1	Kraftstoffleitung Magnetventil-Düsenhalter	
56		20-01635-004	1	Verbindungsleitung Magnetventil-Startgerät	
57	V 3	27-98500-008	1	Magnetventil	0,180
58	V 3	KA 02 TGL 28 086	1	Flammglühkerze	0,075
59	V 3	4×7 (B-K)	1	Kraftstoffschlauch, 140 lang	
60		2,5/3 MWS 321	1	Doppelhohlschraube	0,011
61		A 5 TGL 21 619	3	Hohlschraube	0,008
62	V 3	A 8×11,5 TGL 0-7603	8	Dichtring	
63		20-02003-007	1	Abdeckblech	
64		M 5×45 TGL 0-931	2	Sechskantschraube	0,007
65		M 5×50 TGL 0-931	2	Sechskantschraube	0,008
66		B 5 TGL 7403	2	Federring	0,001

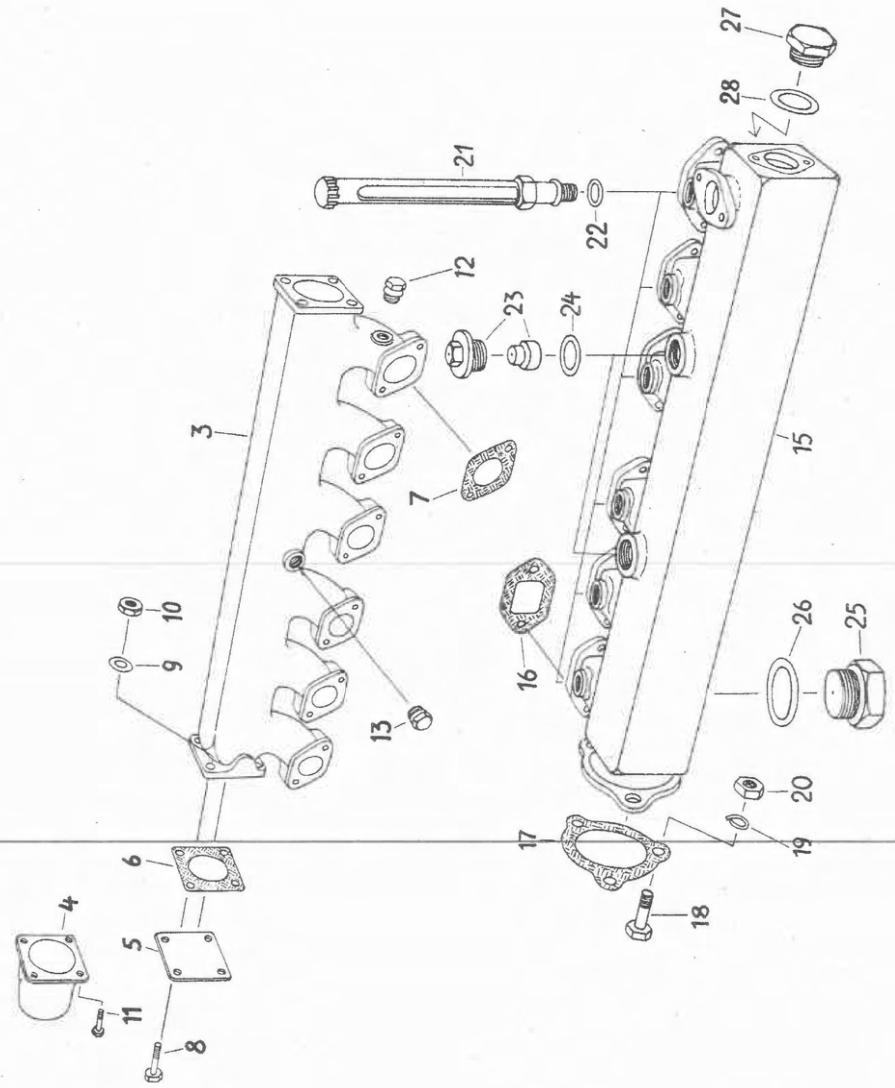

Saug- und Abgasanlage

Intake and exhaust system
Système d'aspiration et d'échappement
Instalación de aspiración y escape
Urządzenie ssące i wydechowe
Szívócsőberendezés és kipuffogóberendezés
Система всасывания и выпуска отработавших газов

Lfd. Nr.	Kurz-zeichen	Ersatzteil-Nr.		Stück-zahl	Benennung	Masse in kg Stück
1	×	20-01865-000		1	Ansaugkrümmer, vollst., besteht aus lfd. Nr. 3 . . . 12	
2	×	20-01866-001		1	Ansaugkrümmer, vollst., besteht aus lfd. Nr. 3, 5 . . . 10, 12, 13 (lfd. Nr. 9, 10 = 4×)	
3		20-00954-002		1	Ansaugkrümmer	9,200
4		20-00953-001		1	Rohrstutzen	0,670
5		FE 404-25.1008-04		1	Verschlußdeckel	0,335
6	V 4	FE 404-25.1009-04		2	Dichtung	0,013
7	V 4	27-01359-008		6	Dichtung	0,012
8		M 8×22 TGL 0-933		4	Sechskantschraube	0,014
9		8 TGL 0-137	(4)	8	Federscheibe	0,001
10		M 8 TGL 0-934	(4)	8	Sechskantmutter	0,006
11		M 8×30 TGL 0-931		4	Sechskantschraube	0,016
12		M 22×1,5 TGL 0-7604		1	Verschlußschraube	0,036
13		M 26×1,5 TGL 0-7604		1	Verschlußschraube	0,068
14	×	20-01808-000		1	Abgassammelrohr, vollst., besteht aus lfd. Nr. 15 . . . 28	
15		20-01807-008		1	Abgassammelrohr	
16	V 4	27-01374-007		6	Dichtung	
17	V 4	4240-25.1010-04		1	Dichtung	
18		M 12×35 TGL 0-933		3	Sechskantschraube	0,044
19		B 12 TGL 7403		3	Federring	0,003
20		M 12 TGL 0-934		3	Sechskantmutter	0,015
21		0901 01 5653		6	Abgasthermometer	
22	V 4	A 20×24 TGL 0-7603		6	Dichtring	0,002
23		36×2-14 MWS 325		2	Zinkschutz	0,210
24	V 4	A 36×42 TGL 0-7603		2	Dichtring	0,006
25		M 26×1,5 TGL 0-7604		1	Verschlußschraube	0,068
26	V 4	A 26×31 TGL 0-7603		1	Dichtring	0,004
27		M 14×1,5 TGL 0-7604		1	Verschlußschraube	0,028
28	V 4	A 14×18 TGL 0-7603		1	Dichtring	0,001